偏心圓 • 適用於側向式定位柱，光滑 - 英制

EH 2B150.

產品描述

此偏心輪被用於連接平滑側向定位柱，以定位或夾持較大公差的工件。

材質

本體
- 鋼，染黑

組裝

藉由使用螺紋銷來嵌裝和定位。

圖面

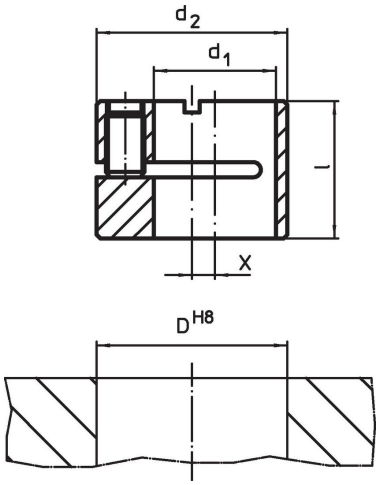

訂單資訊

尺寸 d_1 H8	尺寸 d_2 h9	尺寸 l	尺寸 x	定位孔 D H8	重量	品號
[英吋]				[英吋]	[oz]	
1/4	1/2	0,390	0,079	1/2	0,211	2B150.0806
7/16	11/16	0,469	0,079	11/16	0,378	2B150.0810
1/2	3/4	0,547	0,079	3/4	0,499	2B150.0812
5/8	1	0,705	0,118	1	1,285	2B150.0816

應用範例

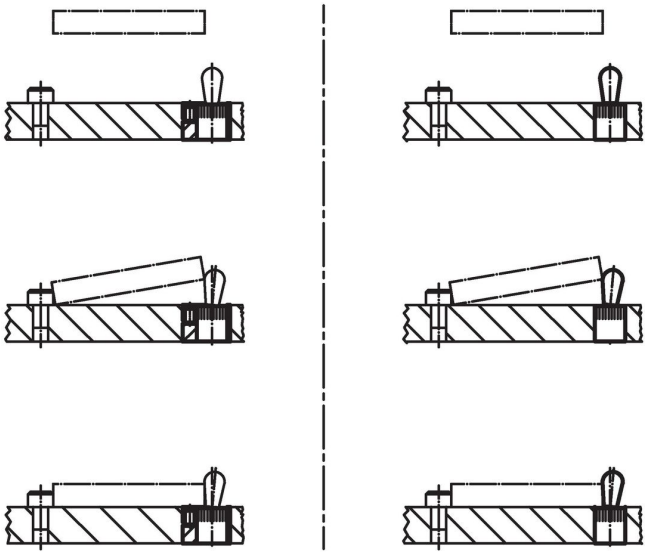

遵守

符合 RoHS
符合指令 2011/65/EU 和指令 2015/863

不含 SVHC 物質
不含超過 0.1% w/w 的 SVHC 物質 - 截至 2024 年 1 月23 日的 SVHC 清單.

不含 65 號提案物質
不包括 65 號提案物質
https://www.P65Warnings.ca.gov/

不含衝突礦物
本產品不含來自剛果民主共和國或鄰近國家的任何被指定為“衝突礦物”的物質，例如鉭、錫、金或鎢。