感應器元件 • 帶有感應器的接頭

EH 25010.

產品描述

定位柱採用堅固耐用而精巧的設計，具精細螺距的螺紋元件，能夠利用
標準電感式感知器進行整合的位置感知操作。適用於多種應用，例如適用於包含位置控制的鎖定應用，以及適用於具有平式接點的電感式感知器。開關範圍可經由感知器的螺絲位置調整，且開關操作的敏感度在整個行程範圍內皆可進行調整。

材質

螺絲形支撐座
- 不繡鋼 1.4305

外殼
- 不繡鋼 1.4305

螺帽
- 黃銅 (ISO 4035), 鍍鎳

彈簧
- 不銹鋼

更多資訊

更多產品

- 輪詢元件 ，帶有感應器

圖面

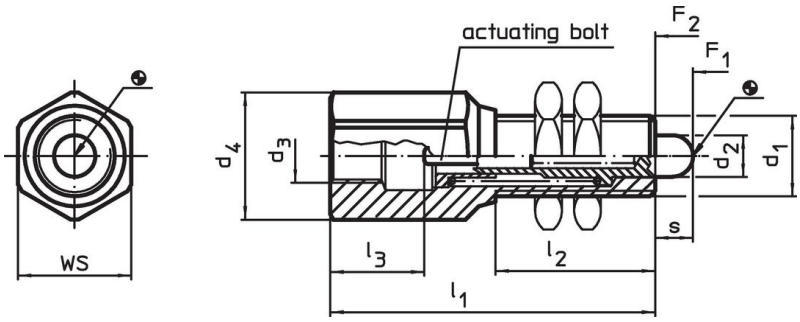

訂單資訊

尺寸								WS	彈簧荷重[1]			品號
d_1	d_2	d_3	d_4	l_1	l_2	l_3 ~	s		F_1 ~	F_2 ~		
[mm]								[mm]	[N]		[g]	
M12 x 1	6,2	M 8 x 1	19,0	44	20	15,5	5,6	17	24,0	41,5	57	25010.0012
M16 x 1	8,5	M12 x 1	21,5	65	32	20,0	7,5	19	32,5	65,5	102	25010.0016

[1] 統計平均值

應用範例

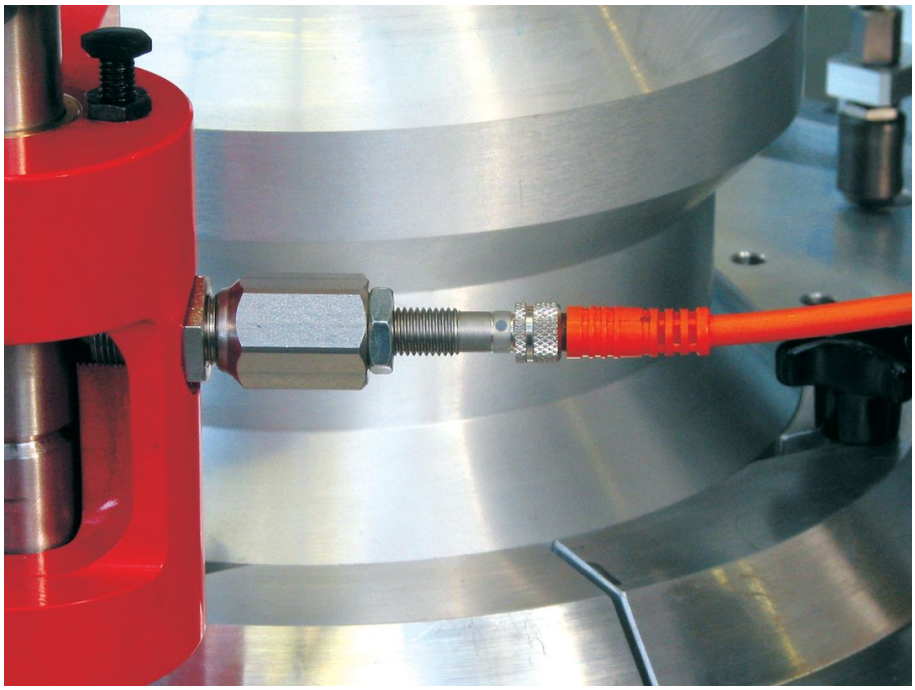

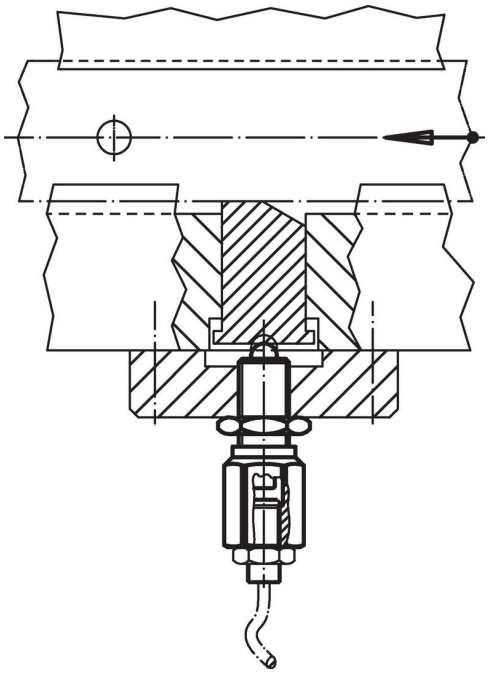

遵守

符合 RoHS
含鉛 - 相容除了例外 6a / 6b / 6c.

含有 >0.1% w/w 的 SVHC 物質
含鉛 - SVHC [REACH] 清單截至 2024 年 1 月 23 日

包含 65 號提案的物質

接觸鉛會導致癌症和生殖危害。 接觸鎳會導致癌症。
https://www.P65Warnings.ca.gov/

不含衝突礦物
本產品不含來自剛果民主共和國或鄰近國家的任何被指定為“衝突礦物”的物質，例如鉭、錫、金或鎢。