保持扣件 • 單邊

EH 24100.

產品描述

用在門鎖，抽屜和運送支撐等.
保有的量指示 4 x 90°。

材質

把手
- 新, 銀色, 類似RAL 9006
- 鋅壓鑄，黑色 RAL 9005

內部零件
- 粉末鋼

螺絲
- 不鏽鋼 A2 (ISO 10642)

圖面

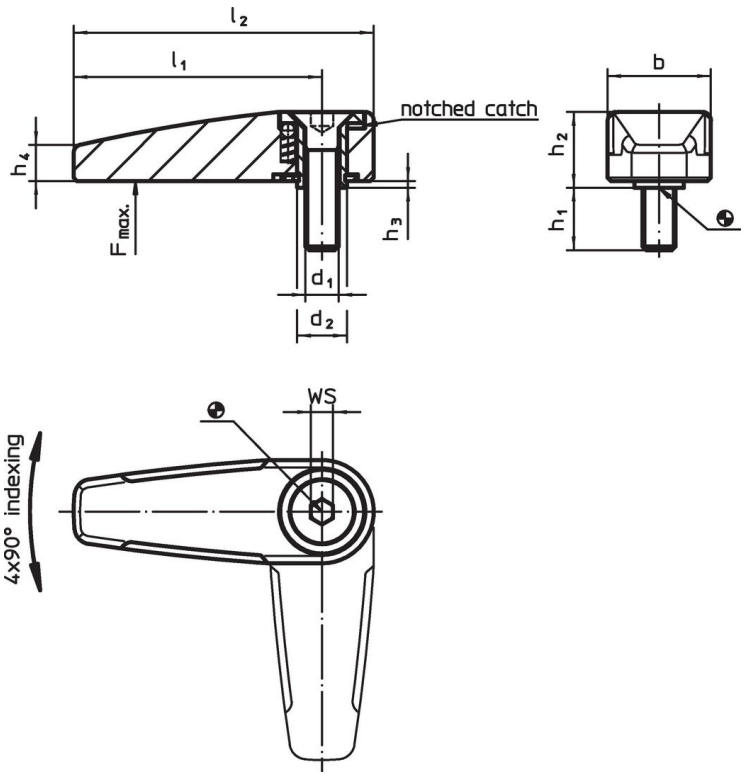

訂單資訊

d1	d2	l1	l2	b	h1	h2	h3	h4	WS	荷重能力 max.		品號
尺寸 [mm]									[mm]	[N]	[g]	
銀												
M6	9	45	55	19,0	12	13,3	0,8	6,5	4	500	60	24100.0101
M8	14	65	78	25,2	14	15,8	0,8	9,0	5	1000	136	24100.0151
黑色												
M6	9	45	55	19,0	12	13,3	0,8	6,5	4	500	60	24100.0102
M8	14	65	78	25,2	14	15,8	0,8	9,0	5	1000	136	24100.0152

應用範例

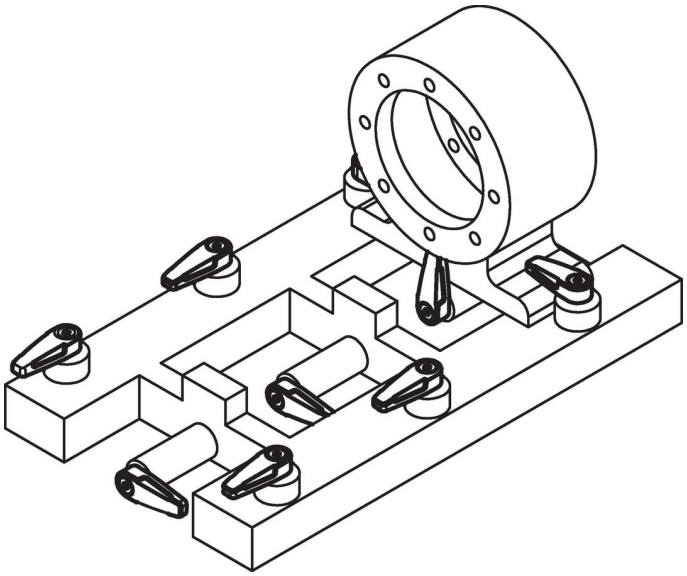

遵守

符合 RoHS
符合指令 2011/65/EU 和指令 2015/863

不含 SVHC 物質
不含超過 0.1% w/w 的 SVHC 物質 - 截至 2024 年 1 月23 日的 SVHC 清單.

不含 65 號提案物質
不包括 65 號提案物質
https://www.P65Warnings.ca.gov/

不含衝突礦物
本產品不含來自剛果民主共和國或鄰近國家的任何被指定為“衝突礦物”的物質，例如鉭、錫、金或鎢。