鉤類型切換夾 • 垂直，帶有水平基座

EH 23330.

產品描述

由於它們具有良好的運動功率和易於操作的特性，肘節夾具適用於廣泛的用途。
肘節式夾具由高質量的零件製成，可不保養連續使用。
耐油且符合人體工程學的雙部件手柄，其帶有防滑柔軟的表面。易於使用的大抓握面積。

材質

夾具
- 鋼，鍍鋅，鈍化

鉚釘
- 不銹鋼

把手
- 塑膠

計數器口
- 鋼，鍍鋅，鈍化

圖面

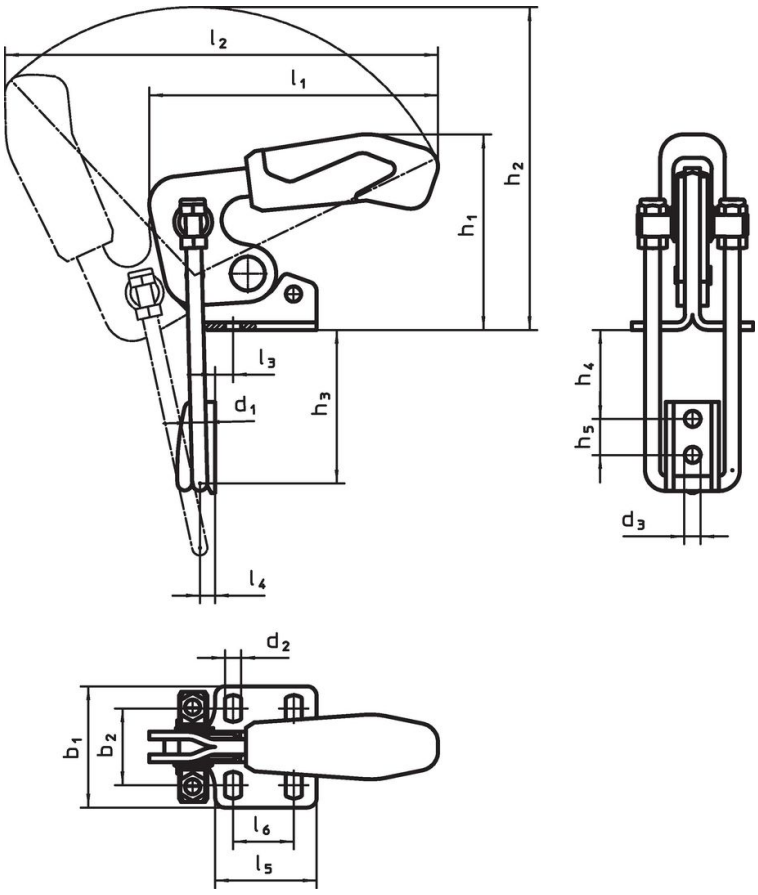

訂單資訊

公稱尺寸	尺寸																		夾持力				品號
	d_1	d_2	d_3	b_1	b_2	h_1	h_2	h_3 min	h_3 max.	h_4 min	h_4 max.	h_5	l_1	l_2	l_3	l_4	l_5	l_6	F_1	min	max.		
	[mm]																		[kN]	[°C]		[g]	
鋼																							
3	4	5,2	5,2	38	19,5 – 23,5	47,0	99	24,0	49	5	30	11	91	158	6,4	5	26	13	1,6	-10	80	150	23330.5003
4	6	6,5	6,5	48	24,5 – 32,0	70,0	136	34,5	64	7	36	14	125	190	8,0	6	35	19	3,2	-10	80	358	23330.5004
5	8	8,5	8,5	65	35,0 – 46,0	94,5	168	43,0	81	9	47	19	151	239	9,5	8	54	32	7,0	-10	80	791	23330.5005

遵守

符合 RoHS
符合指令 2011/65/EU 和指令 2015/863

不含 SVHC 物質
不含超過 0.1% w/w 的 SVHC 物質 - 截至 2024 年 1 月23 日的 SVHC 清單.

不含 65 號提案物質
不包括 65 號提案物質
https://www.P65Warnings.ca.gov/

不含衝突礦物
本產品不含來自剛果民主共和國或鄰近國家的任何被指定為“衝突礦物”的物質，例如鉭、錫、金或鎢。