下壓夾具 • 轉圜，尺寸 60

EH 23310.

產品描述

藉由手動旋轉夾爪，萬用機械夾持元件可以快速且舒適的完成工件的更換以及夾持。

材質

夾具
- 表面硬化鋼，表面硬化，染黑和研磨

組裝

向下推力夾具可以用兩種不同的方式被緊固:
1. 帶有螺母的T形槽 DIN 508 (EH 23010.)
2. 在嵌裝板上直接帶有固定螺絲。例如一個夾具。

該圓柱必須接觸整個表面。

更多資訊

參考

夾緊高度可透過高度調整氣壓缸 EH 23310 和墊片 EH 1617 增加，並透過夾緊刀片減小。

更多產品

- 定位環, 用於下推夾具
- 扳手
- 分隔物

圖面

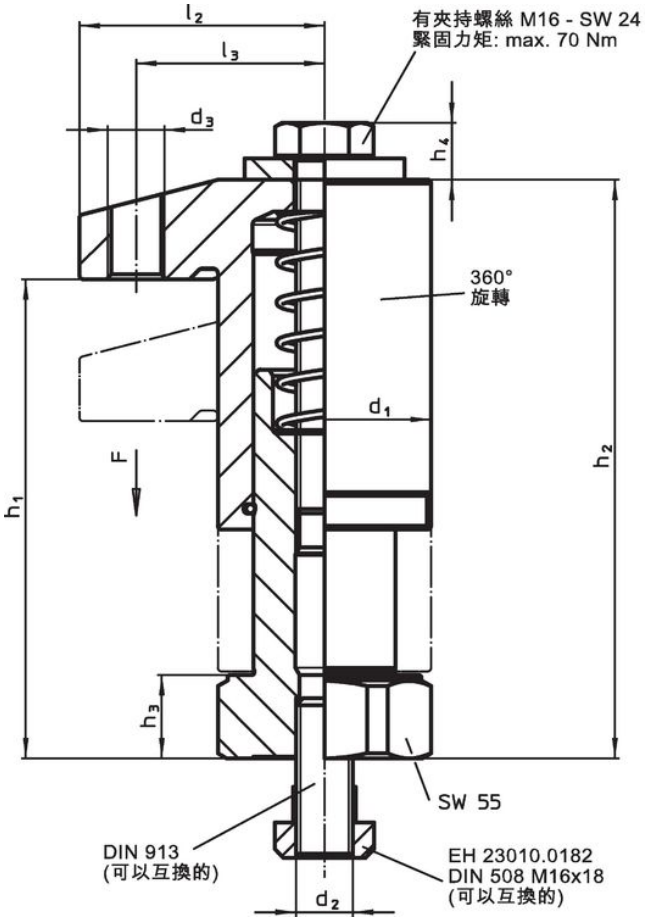

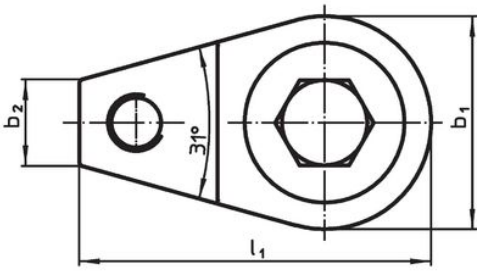

訂單資訊

尺寸										行程	夾持力量	起動 扭力 max.		品號
d_1	b_1	b_2	d_3	h_1	h_2	h_3	l_1	l_2	l_3	[mm]	[kN]	[Nm]	[g]	
[mm]														
含夾持螺絲														
60	60	24	M16	68 – 98	96 – 126	17	99	69	53	30	15	70	2307	23310.0065
60	60	24	M16	95 – 135	123 – 163	24	99	69	53	40	15	70	3020	23310.0067

應用範例

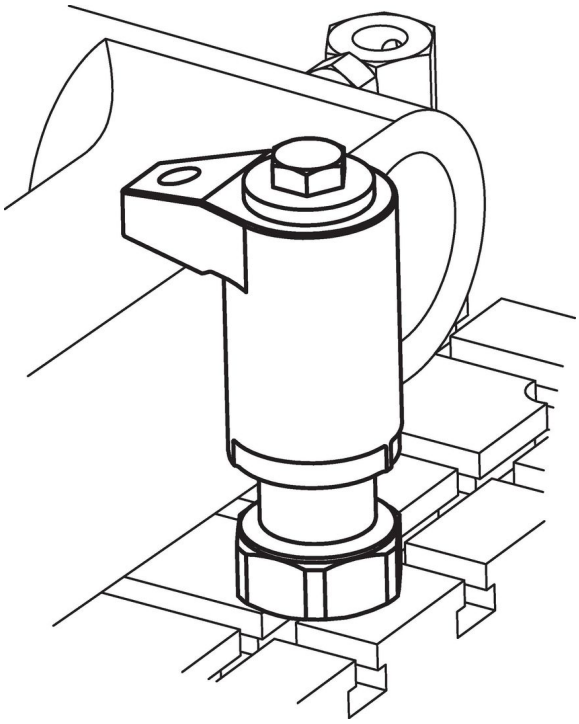

遵守

符合 RoHS
含鉛 - 相容除了例外 6a / 6b / 6c.

含有 >0.1% w/w 的 SVHC 物質
含鉛 - SVHC [REACH] 清單截至 2024 年 1 月 23 日

包含 65 號提案的物質

接觸鉛會導致癌症和生殖危害。 接觸鎳會導致癌症。
https://www.P65Warnings.ca.gov/

不含衝突礦物
本產品不含來自剛果民主共和國或鄰近國家的任何被指定為“衝突礦物”的物質，例如鉭、錫、金或鎢。