定位襯套 • 用於定位夾持銷，使用下壓接合

EH 23111.

產品描述

這些用於定位夾緊銷的定位襯套安裝在對應件中。

材質

- 表面硬化鋼, 表面硬化, 染黑
- 不銹鋼1.4112，硬化

組裝

壓配定位襯套用於定位夾緊銷輕輕地插入到機台或基板

圖面

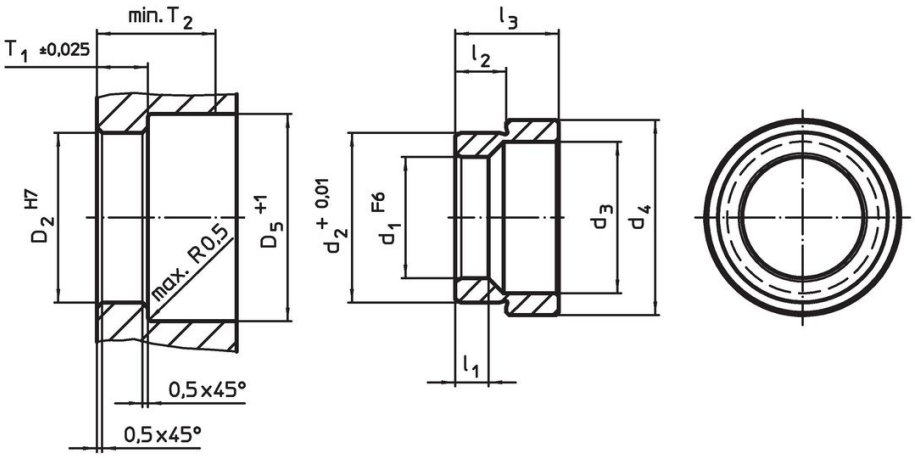

訂單資訊

尺寸							定位孔					品號
d_1 F6	d_2 +0,01	d_3	d_4	l_1	l_2	l_3	D_2 H7	D_5 +1	T_1 ±0,02	T2 min		
[mm]							[mm]				[g]	
滲碳鋼												
16	22,03	20	28,6	5,25	6,90	12,1	22	31	7,25	22	22	23111.0762
20	28,03	25	32,2	5,25	8,42	17,1	28	34	8,75	22	39	23111.0764
25	35,03	31	40,2	5,25	10,22	21,0	35	42	10,55	28	79	23111.0766
30	42,03	37	48,2	5,25	10,63	21,8	42	50	10,95	28	118	23111.0768
不銹鋼												
16	22,03	20	28,6	5,25	6,90	12,1	22	31	7,25	22	22	23111.0862
20	28,03	25	32,2	5,25	8,42	17,1	28	34	8,75	22	39	23111.0864
25	35,03	31	40,2	5,25	10,22	21,0	35	42	10,55	28	79	23111.0866
30	42,03	37	48,2	5,25	10,63	21,8	42	50	10,95	28	118	23111.0868

應用範例

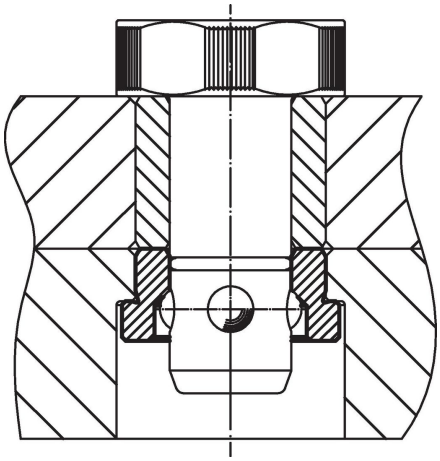

遵守

符合 RoHS
符合指令 2011/65/EU 和指令 2015/863

不含 SVHC 物質
不含超過 0.1% w/w 的 SVHC 物質 - 截至 2024 年 1 月23 日的 SVHC 清單.

不含 65 號提案物質
不包括 65 號提案物質
https://www.P65Warnings.ca.gov/

不含衝突礦物
本產品不含來自剛果民主共和國或鄰近國家的任何被指定為“衝突礦物”的物質，例如鉭、錫、金或鎢。