超硬入子 • 適用於前固定

EH 22620.

產品描述

基本的元件安裝到夾持裝置，夾爪，夾臂，爪夾給予系統等。
對於無法從後面安裝的應用，前置安裝型號是特別好的選擇。

材質

入子
- 硬金屬，有肋紋

本體
- 鋼，熱處理，磷酸鹽處理

組裝

使用定位孔進行安裝，並且可以使用帶帽螺釘從前部緊固插入件。

圖面

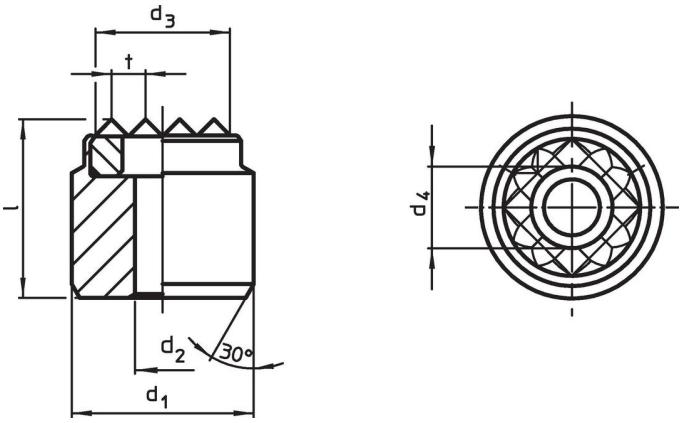

訂單資訊

尺寸						螺絲用		品號
d_1 n6	d_2	d_3 ~	d_4	l	t			
[mm]						[mm]	[g]	
20	4,5	16	7,5	13	3	M4	29	22620.0415
25	4,5	21	7,5	13	3	M4	49	22620.0417

應用範例

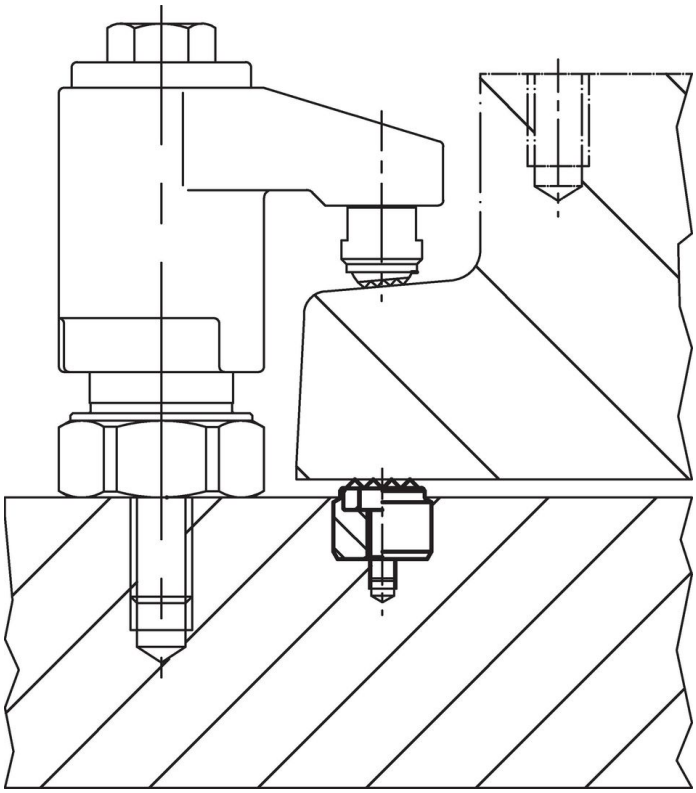

遵守

符合 RoHS
含鉛 - 相容除了例外 6a / 6b / 6c.

含有 >0.1% w/w 的 SVHC 物質
含鉛 - SVHC [REACH] 清單截至 2024 年 1 月 23 日

包含 65 號提案的物質

接觸鉛會導致癌症和生殖危害。 接觸鎳會導致癌症。
https://www.P65Warnings.ca.gov/

不含衝突礦物
本產品不含來自剛果民主共和國或鄰近國家的任何被指定為“衝突礦物”的物質，例如鉭、錫、金或鎢。