超硬入子
EH 22620.

產品描述

基本的元件安裝到夾持裝置，夾爪，夾臂，爪夾給予系統等。
對於高保持力的耐磨傳輸證明，即在鑄鋼或鍛鋼件。

材質

入子
- 硬金屬，有肋紋
- 硬金屬，有尖點

組裝

固定方式可以藉由焊接, 上膠或壓入. 固定時, 三個定位標籤確保正確中心位置, 並防止迴轉. 依據個別零件來選擇的安裝直徑d_1 ~ d_2

圖面

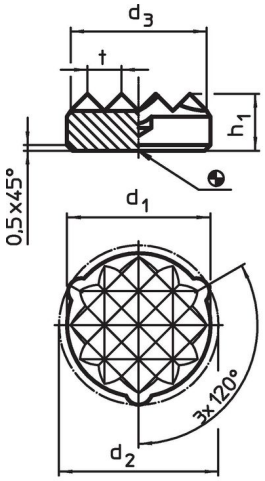

picture 1

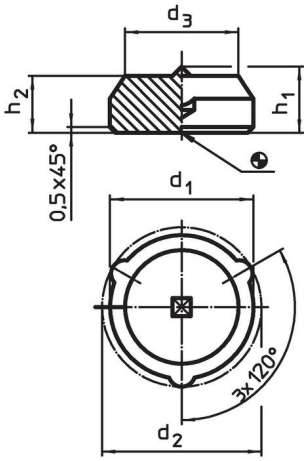

picture 2

訂單資訊

尺寸							品號
d_1	d_2 ±0,2	d_3 ~	h_1	h_2	t	[g]	
[mm]							
有肋紋 – 相片 1							
8,3±0,10	9,1	7,7	5,0	–	2	3,3	22620.0608
11,3±0,10	12,1	10,6	5,0	–	2	5,8	22620.0611
12,6±0,10	13,4	11,9	5,0	–	3	6,7	22620.0613
16,6±0,15	17,4	16,0	5,0	–	3	12,0	22620.0615
21,6±0,15	22,4	21,0	5,0	–	3	21,0	22620.0617
有中心點 – 相片 2							
8,3±0,10	9,1	6,3	5,8	5	–	3,6	22620.0628
11,3±0,10	12,1	9,3	5,8	5	–	6,7	22620.0631
12,6±0,10	13,4	10,0	5,8	5	–	8,2	22620.0633

應用範例

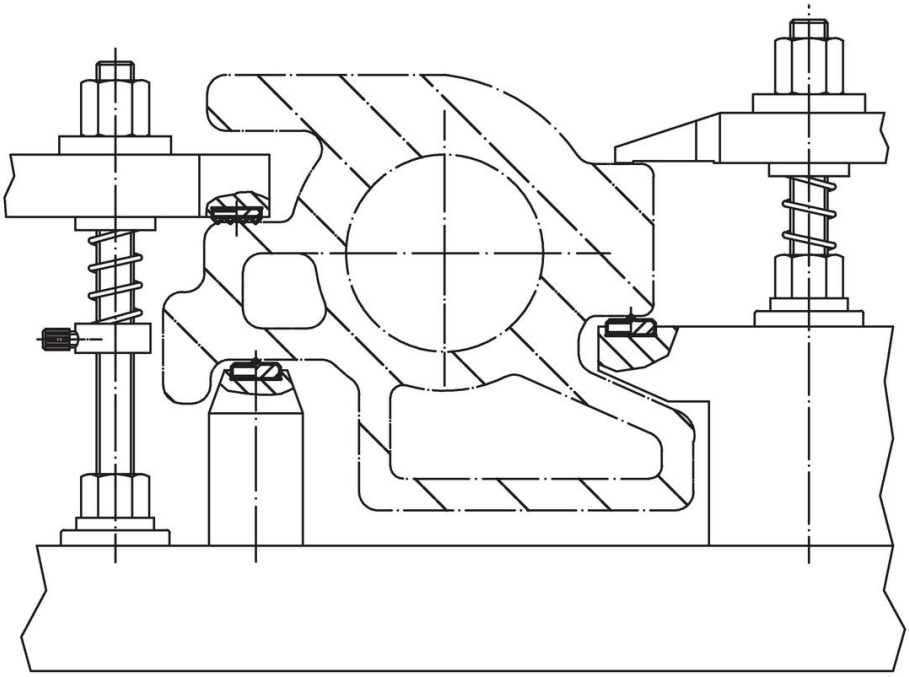

遵守

符合 RoHS
符合指令 2011/65/EU 和指令 2015/863

不含 SVHC 物質
不含超過 0.1% w/w 的 SVHC 物質 - 截至 2024 年 1 月23 日的 SVHC 清單.

不含 65 號提案物質
不包括 65 號提案物質
https://www.P65Warnings.ca.gov/

不含衝突礦物
本產品不含來自剛果民主共和國或鄰近國家的任何被指定為“衝突礦物”的物質，例如鉭、錫、金或鎢。