夾具C華司 • DIN 6371 有 DIN 923 埋頭螺絲
EH 22280.

產品描述

材質

沉頭螺絲
- 鋼、染黑、品質 5.8

C華司
- 鋼，熱處理， 染黑

組裝

用隨附的螺栓，將 C 形華司安裝在兩側。 您可以選擇順時針或逆時針旋轉。

圖面

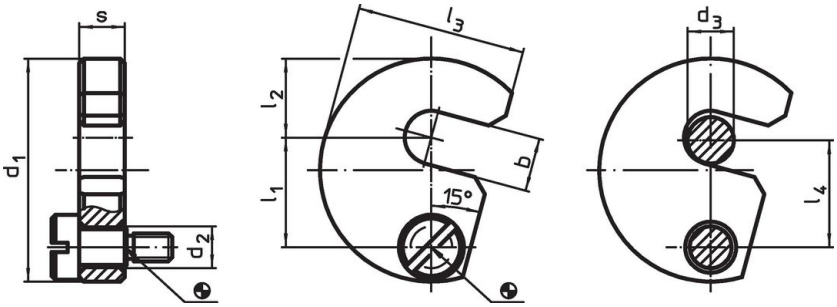

訂單資訊

公稱尺寸 d_3 [mm]	尺寸 b	d_1	d_2	l_1	l_2	l_3	l_4	s -0,2 [mm]	合適的螺絲 [mm]	[g]	品號
6	7,5	38	9	19,6	11	29,0	19	9,8	M6 x 10	66	22280.0006
8	9,5	43	9	21,6	14	32,5	21	9,8	M6 x 10	81	22280.0008
10	11,5	48	9	23,6	17	36,5	23	9,8	M6 x 10	99	22280.0010
12	13,5	61	11	29,6	22	45,0	29	11,8	M8 x 12	192	22280.0012
16	17,5	68	11	33,6	25	50,0	33	11,8	M8 x 12	229	22280.0016
20	21,5	74	11	36,6	28	55,0	36	11,8	M8 x 12	265	22280.0020
24	25,5	82	11	40,6	32	62,0	40	15,8	M8 x 16	430	22280.0024
30	32,0	97	11	49,0	39	73,0	48	15,8	M8 x 16	584	22280.0030

應用範例

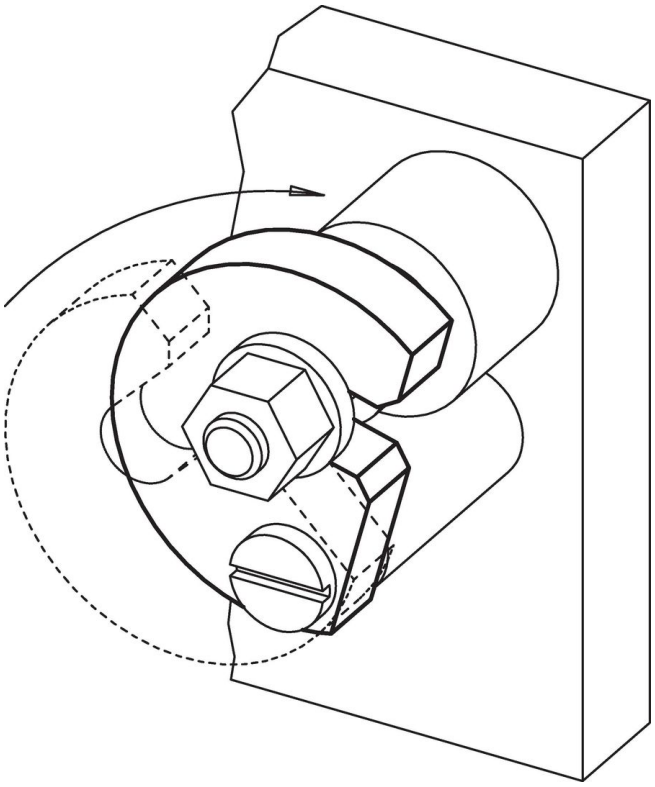

遵守

符合 RoHS
符合指令 2011/65/EU 和指令 2015/863

不含 SVHC 物質
不含超過 0.1% w/w 的 SVHC 物質 - 截至 2024 年 1 月23 日的 SVHC 清單.

不含 65 號提案物質
不包括 65 號提案物質
https://www.P65Warnings.ca.gov/

不含衝突礦物
本產品不含來自剛果民主共和國或鄰近國家的任何被指定為“衝突礦物”的物質，例如鉭、錫、金或鎢。