偏心圓 • 適用於側向式定位柱，光滑

EH 22150.

產品描述

偏心嵌裝襯套被用於連接平滑的橫向定位柱 EH 22150，適用於公差大工件的定位和夾持。

材質

本體
- 鋼，染黑

組裝

藉由使用螺紋銷來嵌裝和定位。

圖面

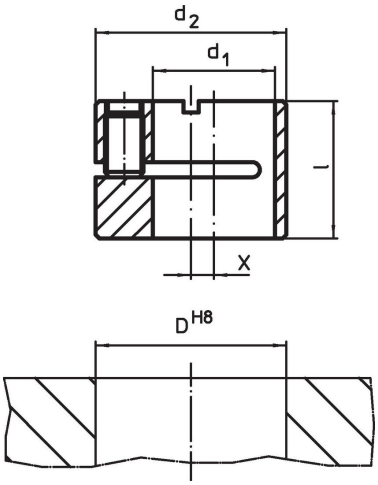

訂單資訊

尺寸				定位孔		品號
d_1 H8	d_2 h9	l	x	D H8		
[mm]				[mm]	[g]	
6	12	9,9	2	12	5,5	22150.0806
10	16	11,9	2	16	9,5	22150.0810
12	18	13,9	2	18	13,0	22150.0812
16	25	17,9	3	25	35,0	22150.0816

應用範例

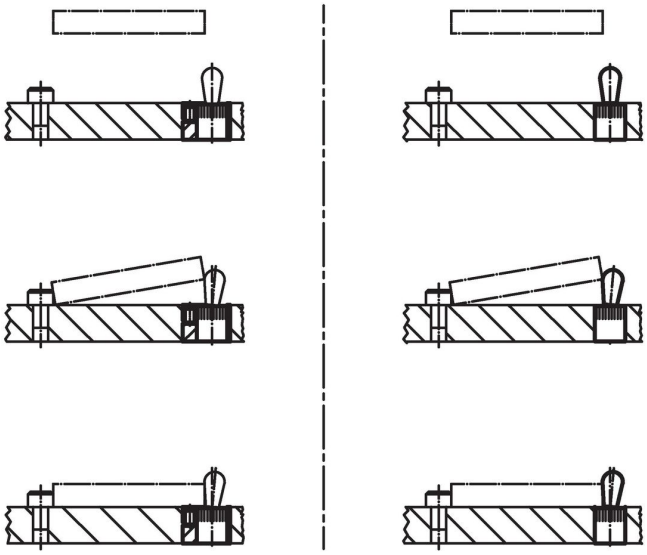

遵守

符合 RoHS
符合指令 2011/65/EU 和指令 2015/863

不含 SVHC 物質
不含超過 0.1% w/w 的 SVHC 物質 - 截至 2024 年 1 月23 日的 SVHC 清單.

不含 65 號提案物質
不包括 65 號提案物質
https://www.P65Warnings.ca.gov/

不含衝突礦物
本產品不含來自剛果民主共和國或鄰近國家的任何被指定為“衝突礦物”的物質，例如鉭、錫、金或鎢。