# 定位柱 • 光滑，無領，帶可拆卸球

## EH 22081.

### 產品描述

適用於定位、供壓或頂舉。
球的運轉使配對件的磨損最小化，這也導致取決於配對件的可靠鎖定行為。
塑料球的另一個優點是電絕緣。

#### 材質

本體
- 不繡鋼 1.4305

軸承
- 塑膠

珠子
- 不鏽鋼，硬化

彈簧
- 不銹鋼

#### 組裝

用在定位、供壓或提舉。
溫度範圍最高至$_{250}$℃。
定位孔必須可以適用在各種個別的例子。我們建議使用$F_8$配合公差尺寸在接合連結，$H_9$在皺褶連結

#### 更多資訊

#### 注意事項

特殊的樣式歡迎洽詢。
定位柱經過特別測試，以得知其彈簧的範圍和作用。

#### 參考

分度阻力的計算，請參閱附錄 - 技術數據 -

#### 更多產品

- 定位柱, 光滑， 無環

### 圖面

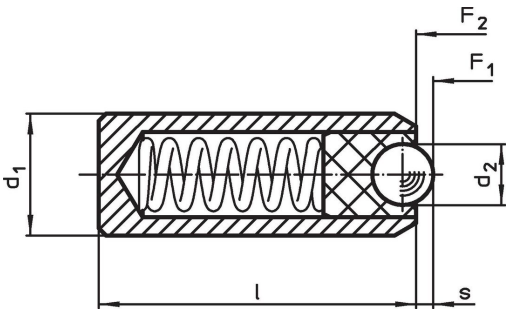


### 訂單資訊

| 尺寸 $d_1$ ±0,04 [mm] | $d_2$ [mm] | l [mm] | 行程 s [mm] | 彈簧荷重[1] $F_1$ ~ [N] | $F_2$ ~ [N] | min [°C] | max. [°C] | 定位孔 接頭連接 F8 / 壓配 H9 [mm] | [g] | 品號 |
|---|---|---|---|---|---|---|---|---|---|---|
| 本體和珠是 不銹鋼 | | | | | | | | | | |
| 4 | 2,0 | 11 | 0,50 | 4,8 | 6,8 | -30 | 90 | 4 | 0,6 | 22081.0315 |
| 5 | 2,5 | 13 | 0,70 | 6,3 | 10,0 | -30 | 90 | 5 | 1,3 | 22081.0320 |
| 6 | 3,5 | 15 | 0,95 | 16,0 | 24,0 | -30 | 90 | 6 | 2,0 | 22081.0325 |
| 8 | 4,5 | 18 | 1,40 | 18,8 | 31,7 | -30 | 90 | 8 | 4,4 | 22081.0327 |
| 10 | 6,5 | 20 | 2,50 | 24,0 | 49,0 | -30 | 90 | 10 | 7,1 | 22081.0330 |
| 12 | 8,5 | 22 | 3,10 | 38,0 | 68,0 | -30 | 90 | 12 | 11,0 | 22081.0332 |

[1] 統計平均值

## 遵守

### 符合 RoHS
符合指令 2011/65/EU 和指令 2015/863

### 不含 SVHC 物質
不含超過 0.1% w/w 的 SVHC 物質 - 截至 2024 年 1 月23 日的 SVHC 清單.

### 不含 65 號提案物質
不包括 65 號提案物質
https://www.P65Warnings.ca.gov/

### 不含衝突礦物
本產品不含來自剛果民主共和國或鄰近國家的任何被指定為“衝突礦物”的物質，例如鉭、錫、金或鎢。