聯結器 • 單元的，氣壓式操式

EH 1990.

產品描述

材質

本體
- 鋼，表面硬化，研磨

控制單元
- 鋁

更多資訊

更多產品
- 連結環
- 蓋子, 適合於連結元件

圖面

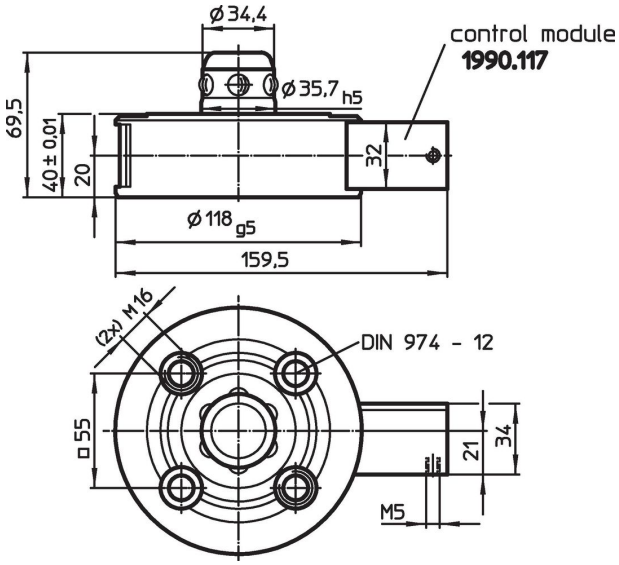

訂單資訊

夾持力 [N]	中心準確度 < [mm]	鬆開壓力 [bar]	[kg]	品號
5000	0,01	6	3	1990.102

應用範例

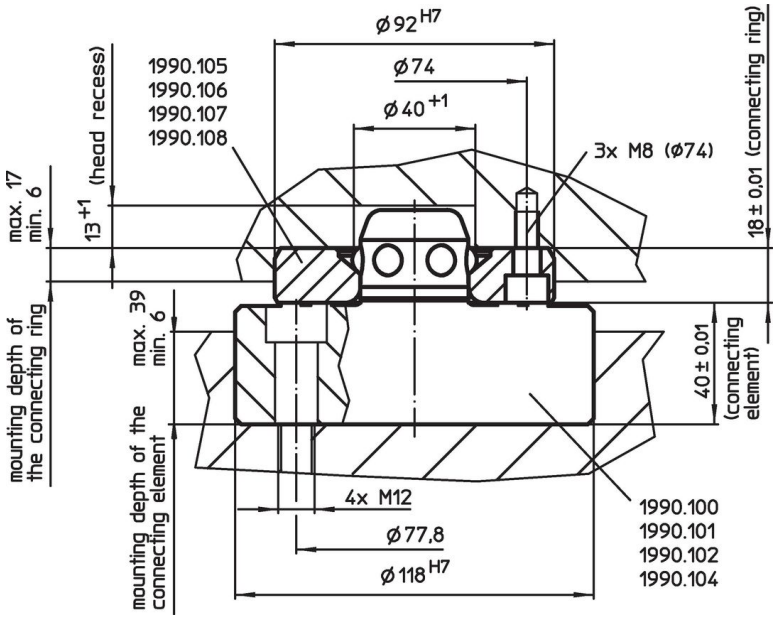

遵守

符合 RoHS
符合指令 2011/65/EU 和指令 2015/863

不含 SVHC 物質
不含超過 0.1% w/w 的 SVHC 物質 - 截至 2024 年 1 月23 日的 SVHC 清單.

不含 65 號提案物質
不包括 65 號提案物質
https://www.P65Warnings.ca.gov/

不含衝突礦物
本產品不含來自剛果民主共和國或鄰近國家的任何被指定為“衝突礦物”的物質，例如鉭、錫、金或鎢。