# 聯結器 • 模組化的，氣動操作的，強化的，扭轉保護

## EH 1990.

### 產品描述

**材質**

本體
- 鋼，表面硬化，研磨

控制單元
- 鋁

**更多資訊**

**更多產品**

- 連結環
- 蓋子, 適合於連結元件

### 圖面

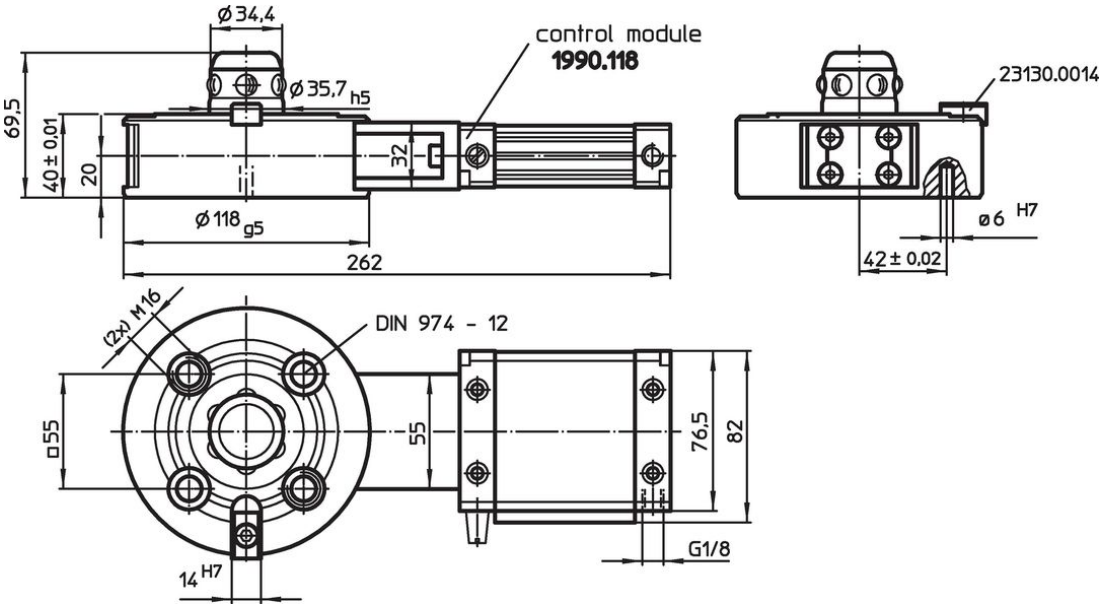


### 訂單資訊

| 夾持力<br>[N] | 中心準確度<br><<br>[mm] | 鬆開壓力<br>[bar] | [kg] | 品號 |
|---|---|---|---|---|
| 10000 | 0,01 | 6 | 4 | 1990.403 |

## 應用範例

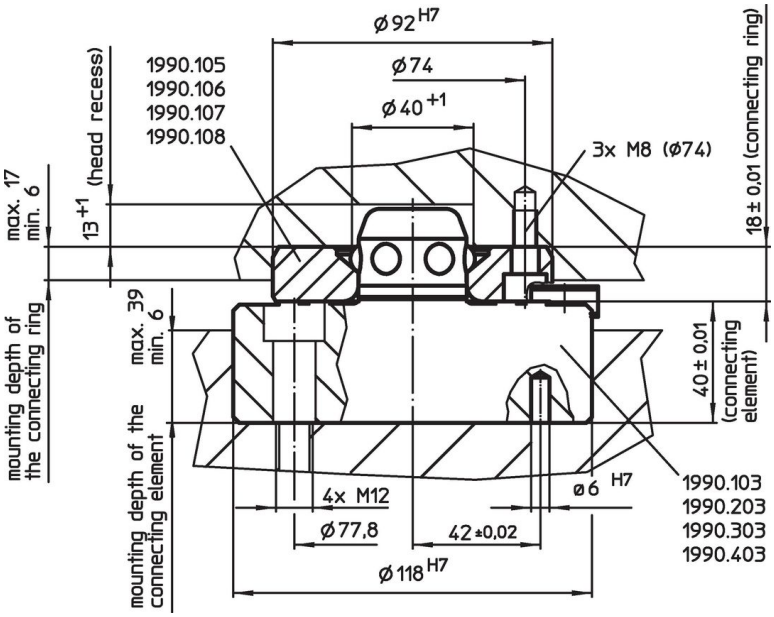


## 遵守

不符合 RoHS
不符合指令 2011/65/EU 和指令 2015/863

含有 >0.1% w/w 的 SVHC 物質
含鉛 - SVHC [REACH] 清單截至 2024 年 1 月 23 日

包含 65 號提案的物質

接觸鉛會導致癌症和生殖危害。 接觸鎳會導致癌症。
https://www.P65Warnings.ca.gov/

不含衝突礦物
本產品不含來自剛果民主共和國或鄰近國家的任何被指定為“衝突礦物”的物質，例如鉭、錫、金或鎢。