# 夾持角形塊 • 半成品
## EH 1906.

### 產品描述

**材質**

- 灰鑄鐵 GG

**更多資訊**

**注意事項**

特殊基板歡迎洽詢。

**更多產品**

- 螺紋頂上銷，自行鎖固

### 圖面

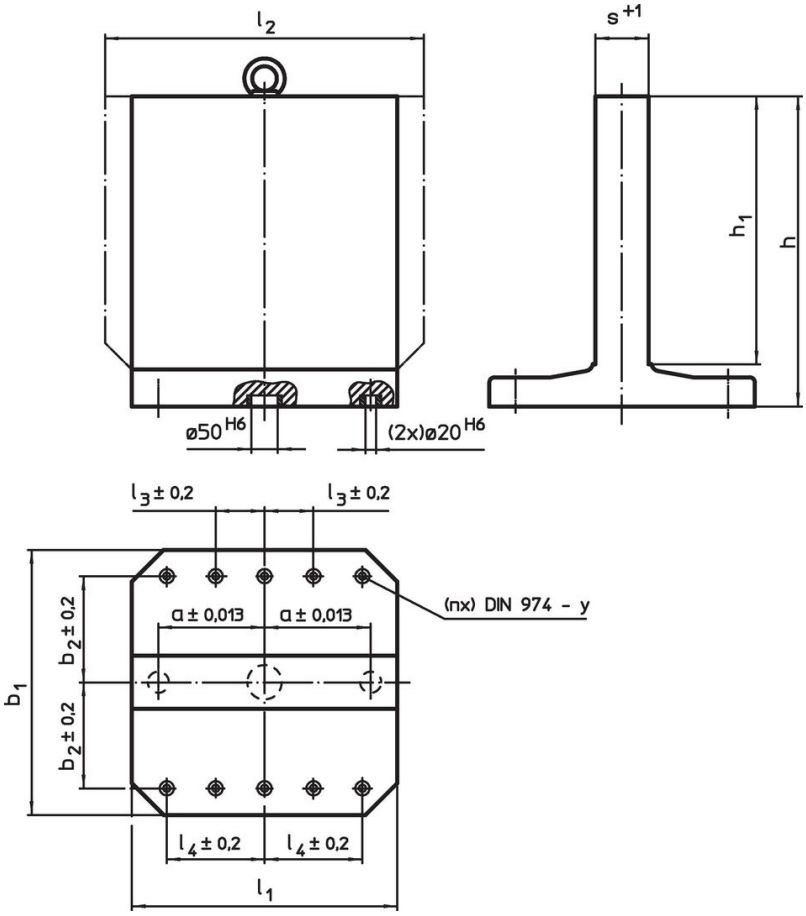


### 訂單資訊

| $b_1$ x $l_1$ | $l_2$ | $h_1$ | h | 尺寸 a ±0,013 [mm] | $b_2$ ±0,2 | $l_3$ ±0,2 | $l_4$ ±0,2 | s +1 | y [mm] | 螺絲用 [mm] | 固定孔數量 n | [kg] | 品號 |
|---|---|---|---|---|---|---|---|---|---|---|---|---|---|
| 灰鑄鐵 GG | | | | | | | | | | | | | |
| 400 x 400 | – | 400 | 475 | 150 | 150 | – | 150 | 81 | 12 | M12 | 4 | 150 | 1906.210 |
| 400 x 400 | 500 | 400 | 475 | 150 | 150 | – | 150 | 81 | 12 | M12 | 4 | 173 | 1906.310 |
| 500 x 500 | – | 500 | 595 | 200 | 200 | – | 200 | 101 | 12 | M12 | 6 | 284 | 1906.410 |
| 500 x 500 | 630 | 500 | 595 | 200 | 200 | – | 200 | 101 | 12 | M12 | 6 | 334 | 1906.510 |
| 630 x 630 | – | 630 | 725 | 200 | 200 | – | 200 | 131 | 16 | M16 | 6 | 455 | 1906.610 |
| 800 x 800 | – | 800 | 910 | 300 | 300 | 100 | 300 | 151 | 16 | M16 | 8 | 805 | 1906.810 |

## 應用範例

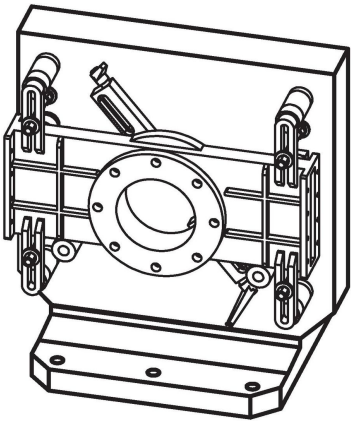

## 遵守

符合 RoHS
含鉛 - 相容除了例外 6a / 6b / 6c.

含有 >0.1% w/w 的 SVHC 物質
含鉛 - SVHC [REACH] 清單截至 2024 年 1 月 23 日

包含 65 號提案的物質

接觸鉛會導致癌症和生殖危害。 接觸鎳會導致癌症。
https://www.P65Warnings.ca.gov/

不含衝突礦物
本產品不含來自剛果民主共和國或鄰近國家的任何被指定為“衝突礦物”的物質，例如鉭、錫、金或鎢。