插入板

EH 1704.

產品描述

- 三個支持高度
- 用於水平調整工件的五面加工夾爪
- 高精度研磨
- 供貨時不包含 M 6×8 mm 的安裝螺絲（品號1704.600）
- 本產品是成對供應

材質

- 鋼， 硬化

圖面

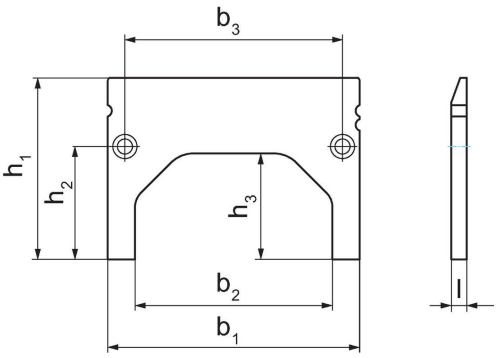

訂單資訊

尺寸								品號
b_1	b_2	b_3	l	h_1	h_2	h_3	[g]	
[mm]								
125	98	108	7,6	70	56	53	218	1704.500
125	98	108	7,6	85	56	53	343	1704.510
125	98	108	7,6	90	56	53	356	1704.520

遵守

符合 RoHS
符合指令 2011/65/EU 和指令 2015/863

不含 SVHC 物質
不含超過 0.1% w/w 的 SVHC 物質 - 截至 2024 年 1 月23 日的 SVHC 清單.

不含 65 號提案物質
不包括 65 號提案物質
https://www.P65Warnings.ca.gov/

不含衝突礦物
本產品不含來自剛果民主共和國或鄰近國家的任何被指定為“衝突礦物”的物質，例如鉭、錫、金或鎢。