中間板

EH 1047.700 - EH 1147.700

產品描述

材質

- 鋼，表面硬化，研磨

圖面

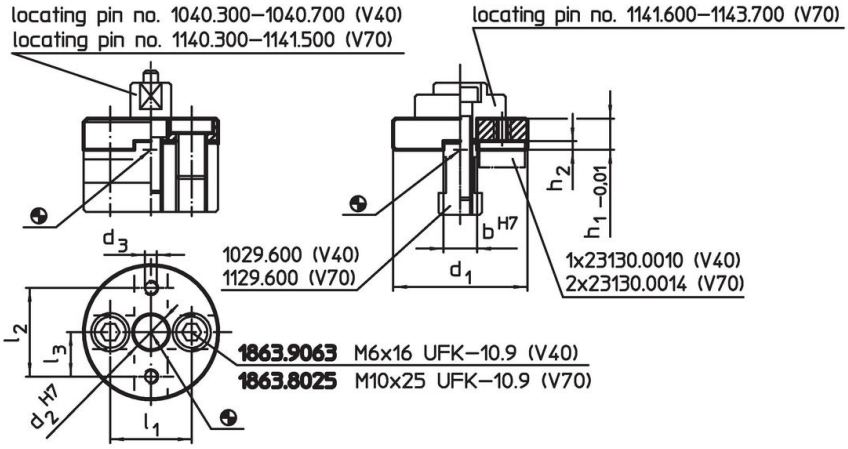

訂單資訊

系統	尺寸										品號
	d_1	d_2	d_3	h_1	h_2	b	l_1	l_2	l_3		
	[mm]									[g]	
V40	40	10	M4	15	2,6	10	26	–	16	125	1047.700
V70	56	15	M6	13	3,5	14	34	37	–	171	1147.700

應用範例

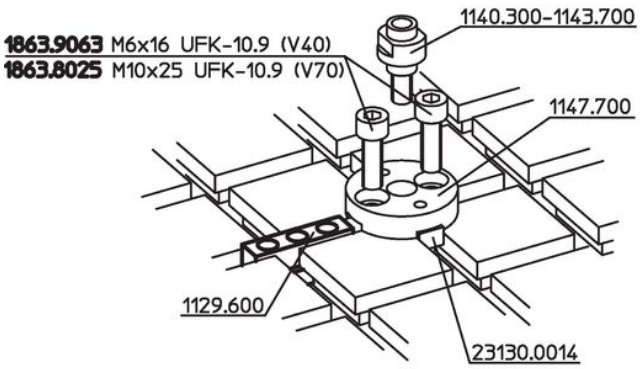
1863.9063 M6x16 UFK-10.9 (V40)
1863.8025 M10x25 UFK-10.9 (V70)
1140.300-1143.700
1147.700
1129.600
23130.0014

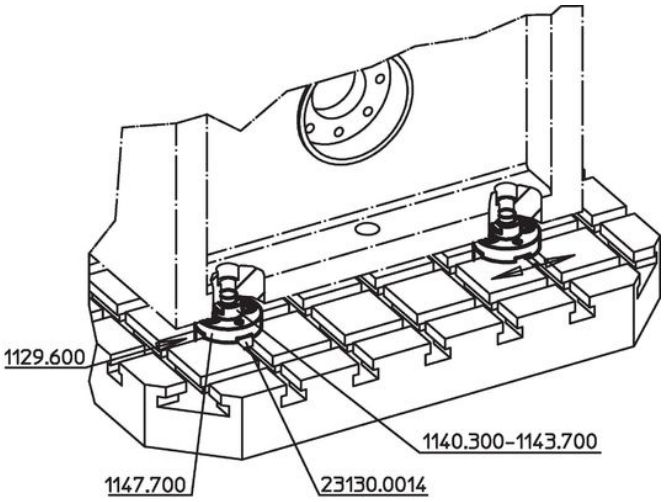
1129.600
1140.300-1143.700
1147.700
23130.0014

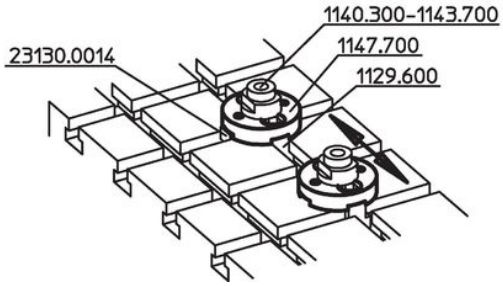
1140.300-1143.700
23130.0014
1147.700
1129.600

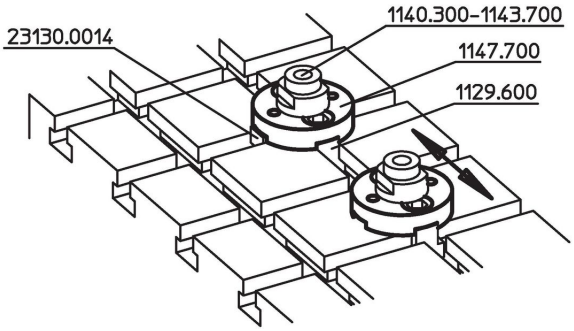
23130.0014
1140.300-1143.700
1147.700
1129.600

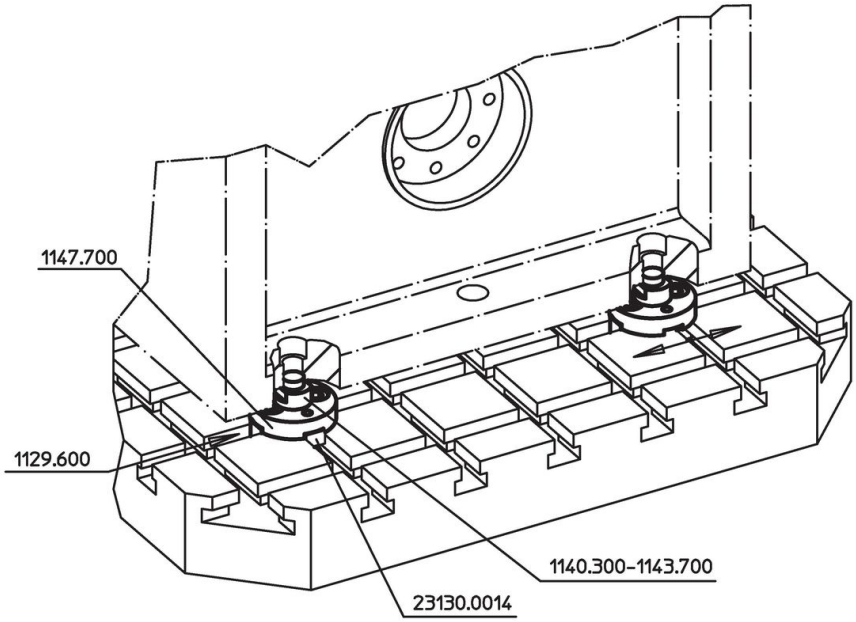
1147.700
1129.600
1140.300-1143.700
23130.0014

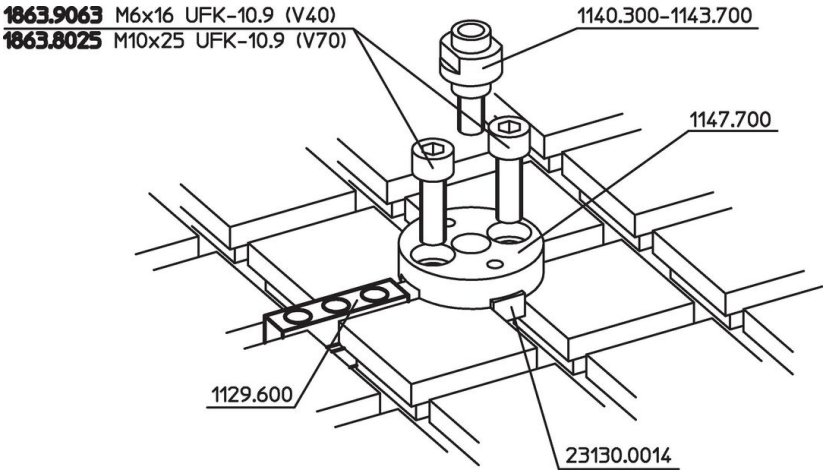

遵守

符合 RoHS
符合指令 2011/65/EU 和指令 2015/863

不含 SVHC 物質
不含超過 0.1% w/w 的 SVHC 物質 - 截至 2024 年 1 月23 日的 SVHC 清單.

不含 65 號提案物質
不包括 65 號提案物質
https://www.P65Warnings.ca.gov/

不含衝突礦物
本產品不含來自剛果民主共和國或鄰近國家的任何被指定為“衝突礦物”的物質，例如鉭、錫、金或鎢。