角形推板

EH 1021.600 - EH 1021.700

產品描述

材質

- 灰鑄鐵，磷酸鹽處理，研磨

圖面

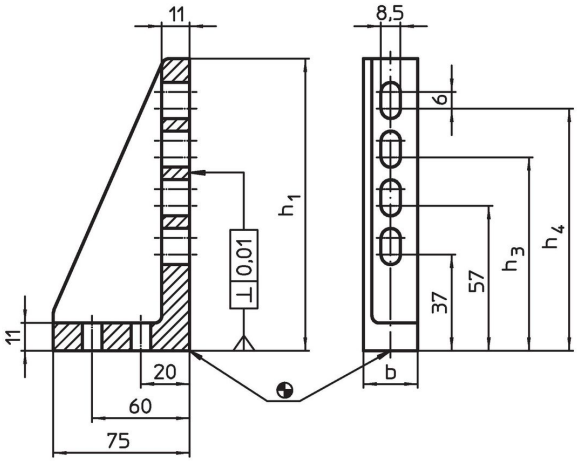

訂單資訊

系統	尺寸				網路位置		品號
	b	h_1	h_3	h_4			
	[mm]					[g]	
V40	39	75	–	–	左	473	1021.600
V40	39	115	77	97	左	593	1021.700

遵守

符合 RoHS
符合指令 2011/65/EU 和指令 2015/863

不含 SVHC 物質
不含超過 0.1% w/w 的 SVHC 物質 - 截至 2024 年 1 月23 日的 SVHC 清單.

不含 65 號提案物質
不包括 65 號提案物質
https://www.P65Warnings.ca.gov/

不含衝突礦物
本產品不含來自剛果民主共和國或鄰近國家的任何被指定為“衝突礦物”的物質，例如鉭、錫、金或鎢。