基板 • 使用於拖板 DIN 55 201
EH 1000.800

產品描述

材質

- 鋼，硬化，研磨

更多資訊

注意事項

特殊的樣式歡迎洽詢。

圖面

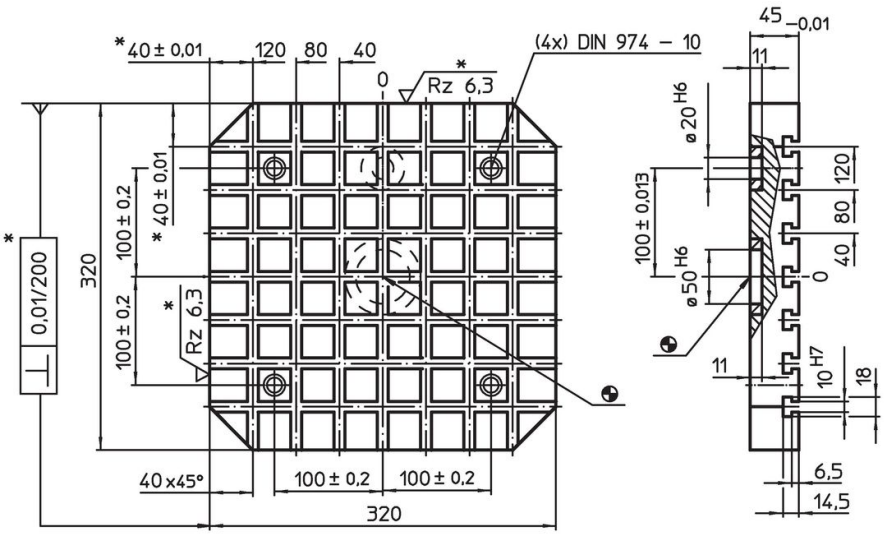

這些公差只適用於某些可選擇的外檔塊型式
槽距 40 ±0.01。

訂單資訊

系統	尺寸									y	T槽數量		品號
	a	b_1	b_2	b_3	c	d	l_1	l_2	l_3				
	[mm]									[mm]		[kg]	
V40	100	320	100	40	40	20	320	100	40	10	7 x 7	28	1000.800

應用範例

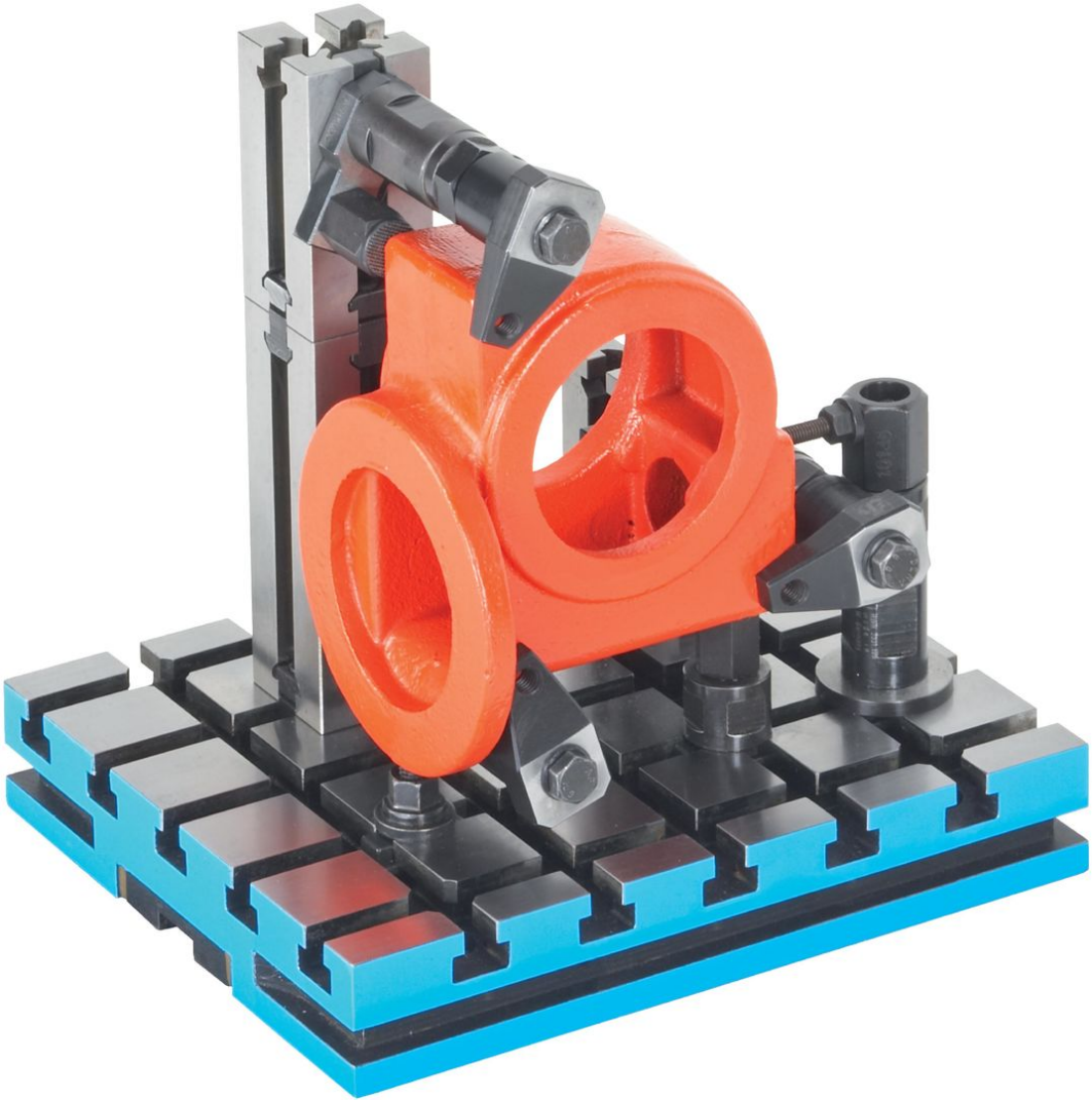

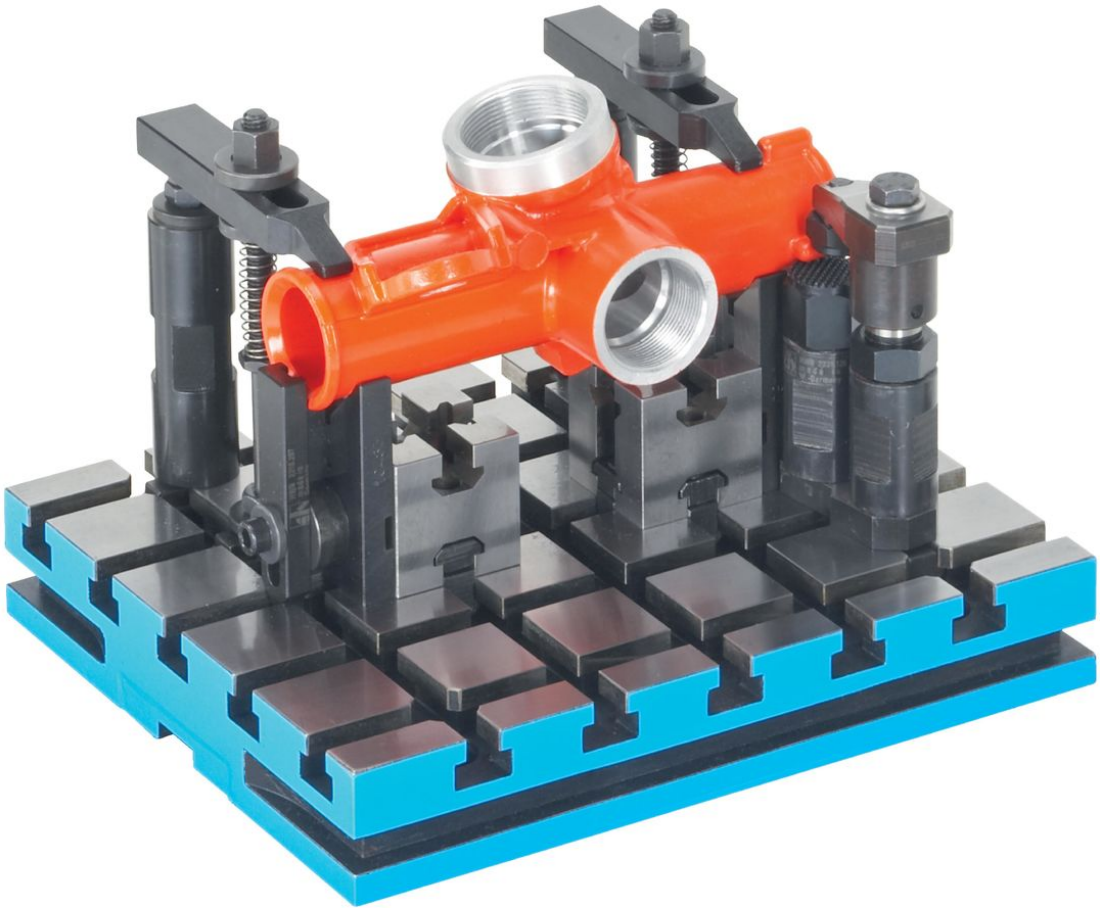

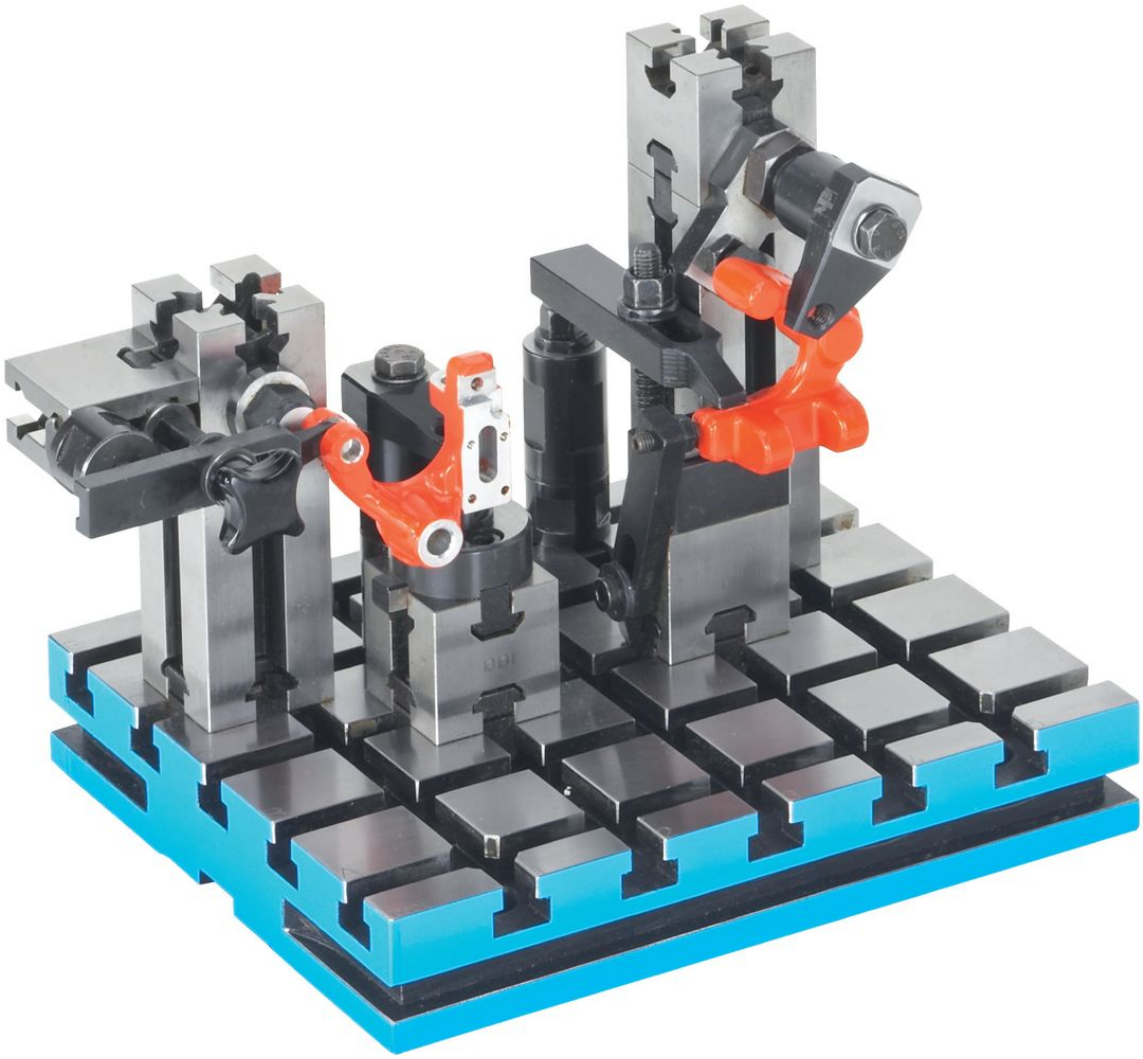

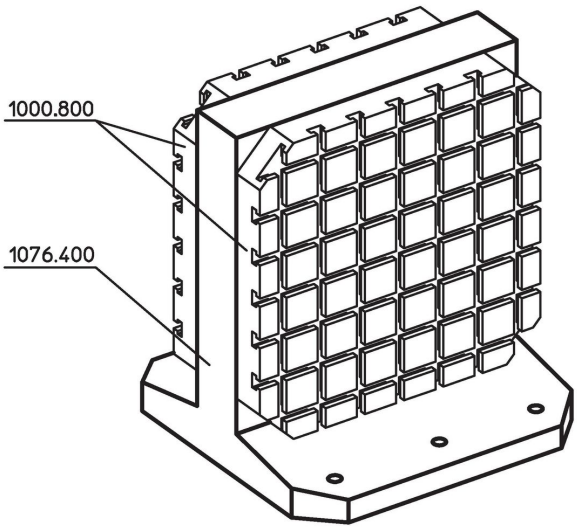

遵守

符合 RoHS
符合指令 2011/65/EU 和指令 2015/863

不含 SVHC 物質
不含超過 0.1% w/w 的 SVHC 物質 - 截至 2024 年 1 月23 日的 SVHC 清單.

不含 65 號提案物質
不包括 65 號提案物質
https://www.P65Warnings.ca.gov/

不含衝突礦物
本產品不含來自剛果民主共和國或鄰近國家的任何被指定為“衝突礦物”的物質，例如鉭、錫、金或鎢。