側向式定位柱 • 帶塑料彈簧和銷INCH

2B150.0441

產品描述

適用於定位和供壓。

材質

本體
- 鋁

彈簧
- 塑膠

梢子
- 得林白塑膠 (POM)

組裝

側向定位柱採壓入安裝。
用於計算嵌裝孔中心距離之公式：
$l_0 = z/2 + w + x$，
l_0 = 中心距離，
y = 工件高度，
w = 工件長度，
x = 座標尺寸
s = 行程，
z = 檔塊直徑
計算尺寸 x:
y 大於或是等於 $l_2 - d_2/2$，然後 $x = d_2/2 – s$
或是
y 小於 $l_2 - d_2/2$，然後 x =
$d_2/2 - s - [(l_2 - d_2/2 - y) * 0,123]$

特性

重負載=綠色彈簧

圖面

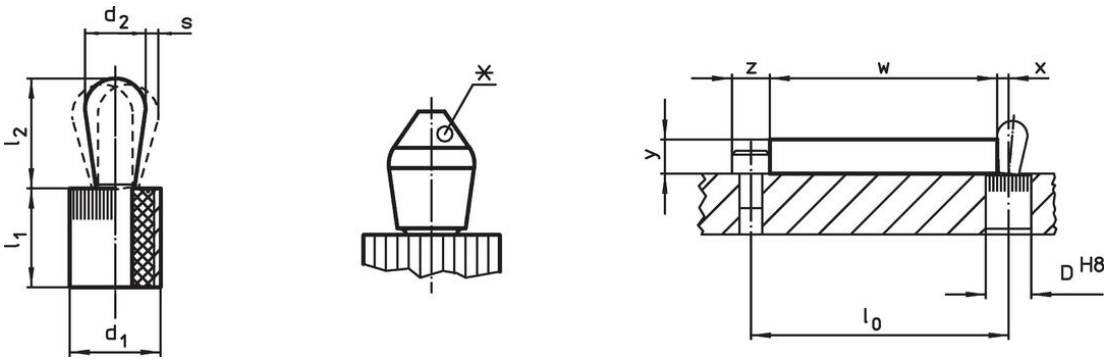

某些尺寸會有偏芯引銷的形狀 (請見表格)

訂單資訊

尺寸 d_1 [英吋]	尺寸 d_2 [英吋]	彈簧荷重 F max. 1) ~ [lb]	尺寸 l_1 -0,03 [英吋]	尺寸 l_2 ±0,02 [英吋]	行程 s [英吋]	定位孔 D H8 [英吋]	x 2) [英吋]	max. [°F]	[oz]	品號
梢子: 熱塑性的 /重彈簧荷重										
5/8	0,394	36	0,675	0,678	0,031	0,625	0,166	176	0,2	2B150.0441

1) 統計平均值

2) If the workpiece height (y) is less than l2-d2/2, the coordinate dimension (x) must be calculated.

配件

	尺寸 d_1 [英吋]	[oz]	品號
組立工具			
	5/8	3,749	22150.0833

遵守

符合 RoHS
符合指令 2011/65/EU 和指令 2015/863

不含 SVHC 物質
不含超過 0.1% w/w 的 SVHC 物質 - 截至 2024 年 1 月23 日的 SVHC 清單.

不含 65 號提案物質
不包括 65 號提案物質
https://www.P65Warnings.ca.gov/

不含衝突礦物
本產品不含來自剛果民主共和國或鄰近國家的任何被指定為“衝突礦物”的物質，例如鉭、錫、金或鎢。