定位柱 • 有球和槽 - 英寸

2B050.0378

產品描述

適用於定位，索引, 鎖附, 門鎖 ，以及其他類似的壓力應用。
適用於定位、供壓或頂舉。

材質

本體
- 不銹鋼 1.4305 (ASTM-A-582)

珠子
- 不鏽鋼，硬化

彈簧
- 不銹鋼

特性

重彈簧荷重: 以兩條線標示

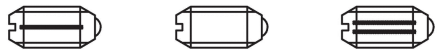

更多資訊

注意事項

特殊的樣式歡迎洽詢。
定位柱經過特別測試，以得知其彈簧的範圍和作用。
- 本產品以INCH尺寸製造。

參考

換算表格請參考以下產品資訊頁面的技術資料。
螺紋鎖: 聚酰胺點狀塗裝 (詳細資訊請參閱技術數據頁面)
分度阻力的計算，請參閱附錄 - 技術數據 -

更多產品

- 定位柱, 有球和溝

圖面

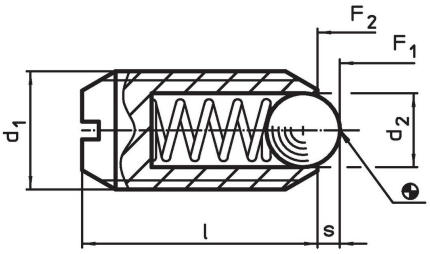

訂單資訊

尺寸						行程	彈簧荷重[1]					品號
d_1			螺牙	d_2	l	s	F_1 ~	F_2 ~	min	max.		
		[英吋]		[英吋]		[英吋]	[lb]		[°F]		[oz]	
不銹鋼， 重彈簧荷重, 有螺牙鎖固												
3/8-16	3/8	0,375	2A-UNC	3/16	5/8	0,048	7,5	15,1	-22	194	0,198	2B050.0378

[1] 統計平均值

應用範例

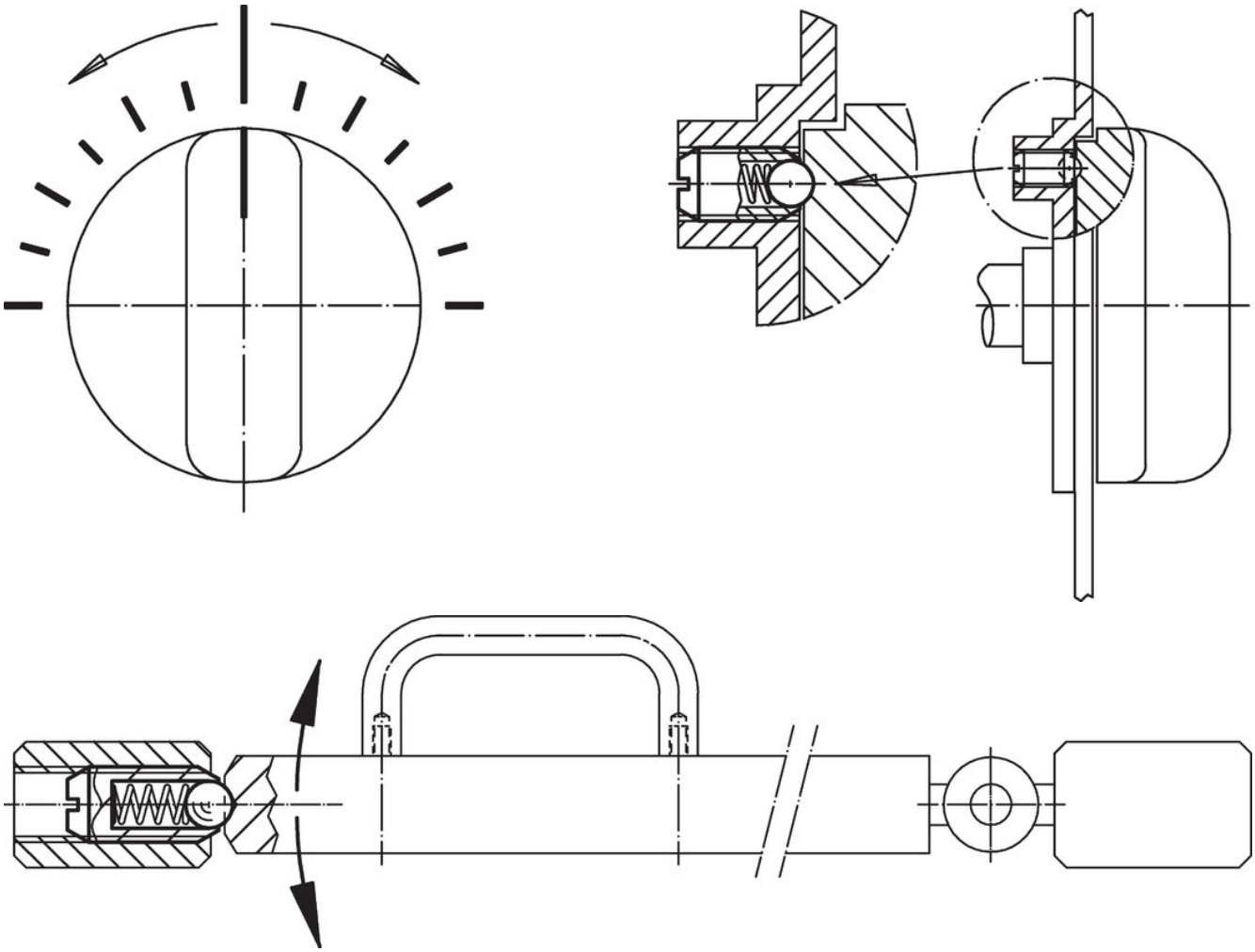

遵守

符合 RoHS
符合指令 2011/65/EU 和指令 2015/863

不含 SVHC 物質
不含超過 0.1% w/w 的 SVHC 物質 - 截至 2024 年 1 月23 日的 SVHC 清單.

不含 65 號提案物質
不包括 65 號提案物質
https://www.P65Warnings.ca.gov/

不含衝突礦物
本產品不含來自剛果民主共和國或鄰近國家的任何被指定為“衝突礦物”的物質，例如鉭、錫、金或鎢。