定位柱 • 有螺栓和槽 - 英寸

2B020.0072

產品描述

適用於定位，索引, 鎖附, 門鎖 ，以及其他類似的壓力應用。
適用於定位、供壓或頂舉。

材質

螺絲形支撐座
- 切削鋼，硬化，染黑

本體
- 切削鋼， 染黑

彈簧
- 不銹鋼

特性

重彈簧荷重: 以兩條線標示

更多資訊

注意事項

特殊的樣式歡迎洽詢。
定位柱經過特別測試，以得知其彈簧的範圍和作用。
- 本產品以INCH尺寸製造。

參考

換算表格請參考以下產品資訊頁面的技術資料。
螺紋鎖: 聚酰胺點狀塗裝 (詳細資訊請參閱技術數據頁面)

更多產品

- 定位柱, 有螺栓和溝

圖面

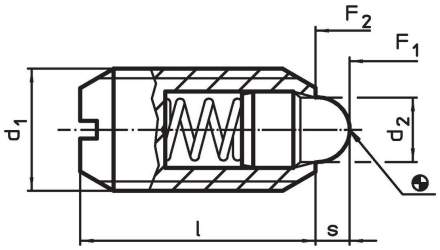

訂單資訊

尺寸						行程	彈簧荷重[1]					品號
d_1			螺牙	d_2	l	s	F_1 ~	F_2 ~	min	max.		
		[英吋]		[英吋]		[英吋]	[lb]		[°F]		[oz]	
切削鋼， 重彈簧荷重, 無螺牙鎖固												
1/4-20	1/4	0,25	2A-UNC	0,119	17/32	0,078	3	9,7	-22	482	0,065	2B020.0072

[1] 統計平均值

應用範例

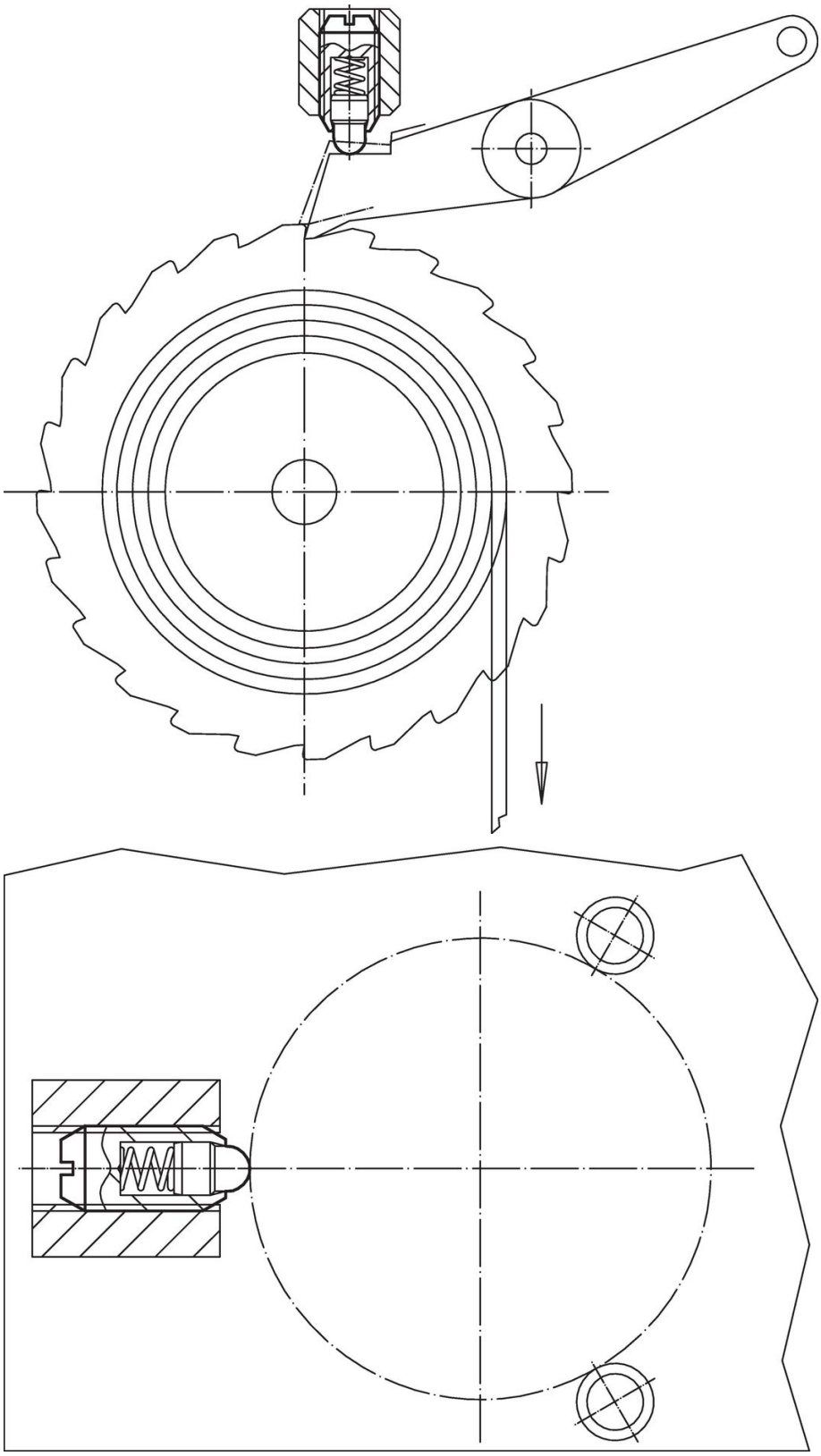

遵守

符合 RoHS
含鉛 - 相容除了例外 6a / 6b / 6c.

含有 >0.1% w/w 的 SVHC 物質
含鉛 - SVHC [REACH] 清單截至 2024 年 1 月 23 日

包含 65 號提案的物質
接觸鉛會導致癌症和生殖危害。 接觸鎳會導致癌症。
https://www.P65Warnings.ca.gov/

不含衝突礦物
本產品不含來自剛果民主共和國或鄰近國家的任何被指定為“衝突礦物”的物質，例如鉭、錫、金或鎢。