停止塊 • 用於絞鏈

25160.0810

產品描述

擋塊被用於限制絞鍊樞紐的角度。亦可作為減幅阻擋元件。

材質

支持板
- 鋼熔模鑄造，鍍鋅，塑料塗裝，黑色 (接近色號 RAL 9005)，無光澤

檔塊
- NBR

組裝

止動元件被旋入絞鏈中。

圖面

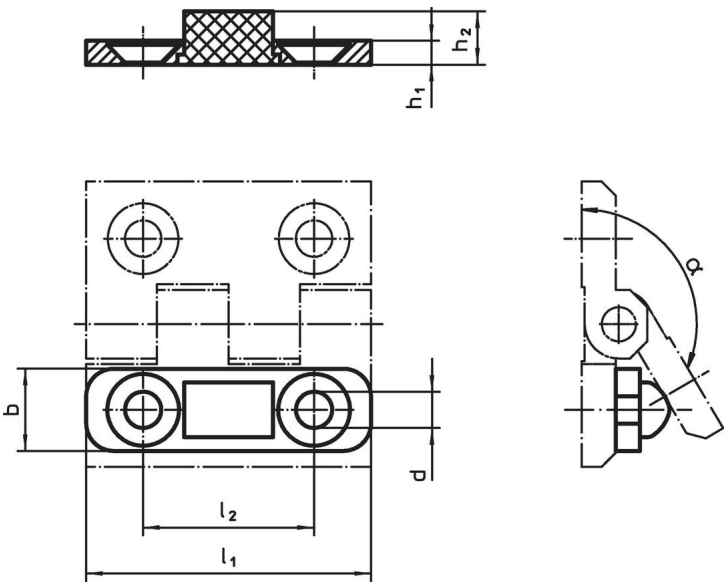

訂單資訊

尺寸						α ~	max. [°C]	[g]	品號
l_1	h_1	b	d	h_2	l_2				
[mm]									
50	4	15	6,3	9,2	30	150°	120	13	25160.0810

遵守

符合 RoHS
符合指令 2011/65/EU 和指令 2015/863

不含 SVHC 物質
不含超過 0.1% w/w 的 SVHC 物質 - 截至 2024 年 1 月23 日的 SVHC 清單.

不含 65 號提案物質
不包括 65 號提案物質
https://www.P65Warnings.ca.gov/

不含衝突礦物
本產品不含來自剛果民主共和國或鄰近國家的任何被指定為“衝突礦物”的物質，例如鉭、錫、金或鎢。