# 高度調整元件 • 定位

## 25120.0234

### 產品描述

用於在軸承表面不平行時調平機器和裝置。
對於垂直調節，自鎖式高度調節元件配有細牙螺紋。 所有元件都有一個用於緊固目的的通孔。 轉向鎖用作最大調節高度的高度限制。

材質

- 熱處理鋼，鍍鋅，鉻化

### 圖面

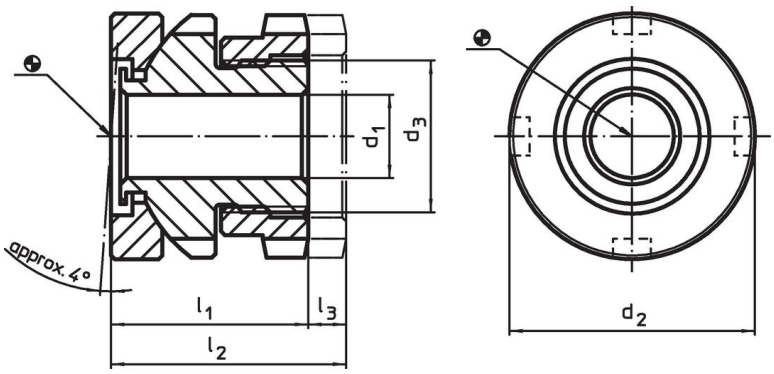


### 訂單資訊

| 尺寸 $d_1$ | $d_2$ | $d_3$ | $l_1$ ~ | $l_2$ ~ | 行程 $l_3$ ~ | 螺絲用 | 靜態荷重能力 max. | 荷重能力 max. | | 品號 |
|---|---|---|---|---|---|---|---|---|---|---|
| [mm] | | | | | [mm] | [mm] | [kN] | [kN] | [g] | |
| 22 | 58 | M40 x 1,5 | 44 | 53 | 9 | M20 | 210 | 90 | 641 | 25120.0234 |

### 配件

| | 適用於高度調整元件 尺寸 $d_2$ [mm] | 鐮刀型螺絲扳手尺寸 DIN 1810，型式A [mm] | [g] | 品號 |
|---|---|---|---|---|
| 用於垂直調整的鐮刀形板手 | | | | |
| | 58 | 58 – 62 | 250 | 25120.0984 |

## 應用範例

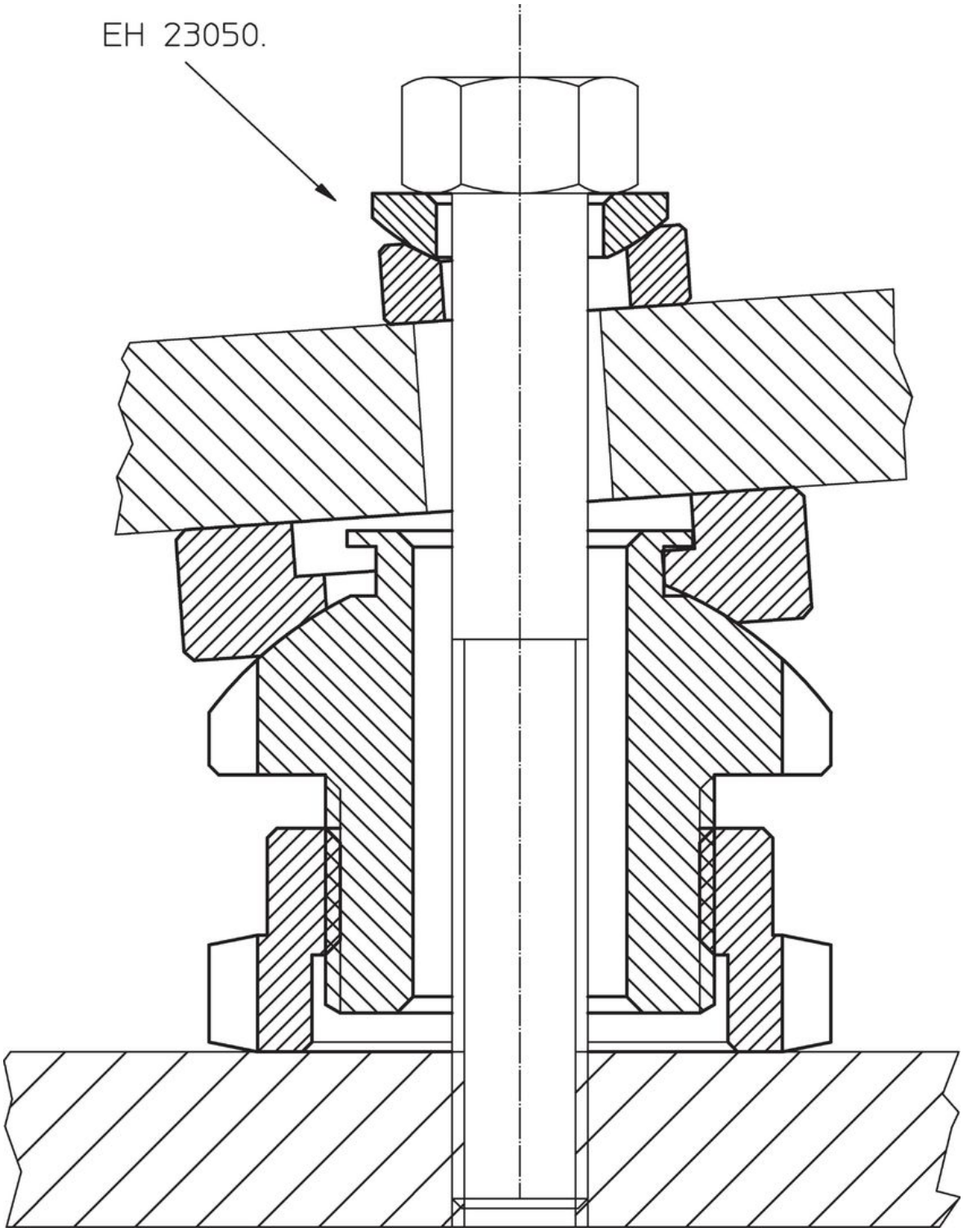

## 遵守

### 符合 RoHS
符合指令 2011/65/EU 和指令 2015/863

### 不含 SVHC 物質
不含超過 0.1% w/w 的 SVHC 物質 - 截至 2024 年 1 月23 日的 SVHC 清單.

### 不含 65 號提案物質
不包括 65 號提案物質
https://www.P65Warnings.ca.gov/

### 不含衝突礦物
本產品不含來自剛果民主共和國或鄰近國家的任何被指定為“衝突礦物”的物質，例如鉭、錫、金或鎢。