固定軸環

25069.0025

產品描述

固定軸環具有通用功能， 例如:固定止動。
以強夾力設定軸環。

材質

螺絲
- 鋼

軸環
- 鋼、黑色、 蒸汽氧化

圖面

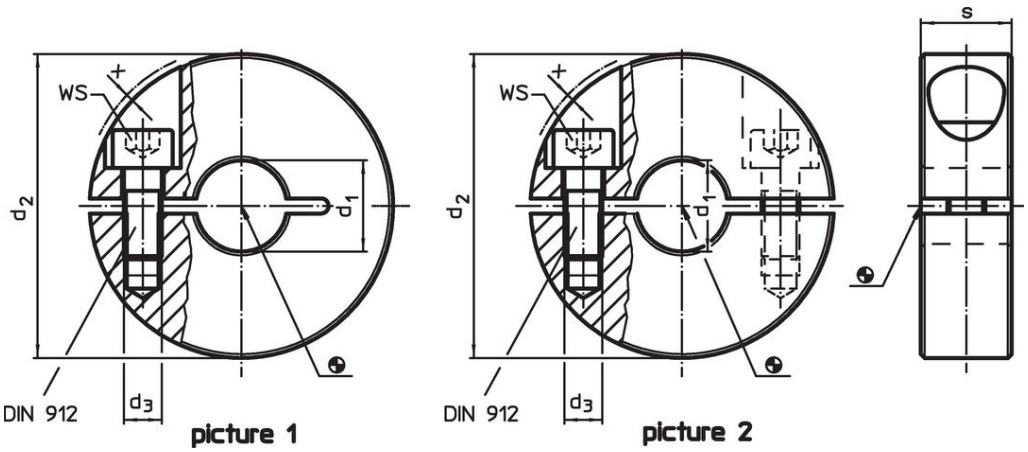

訂單資訊

尺寸					WS		品號
d_1 H10	d_2	d_3	s	x			
[mm]					[mm]	[g]	
有槽溝 – 相片 1, 鋼							
25	48	M5	15	0	4	126	25069.0025

應用範例

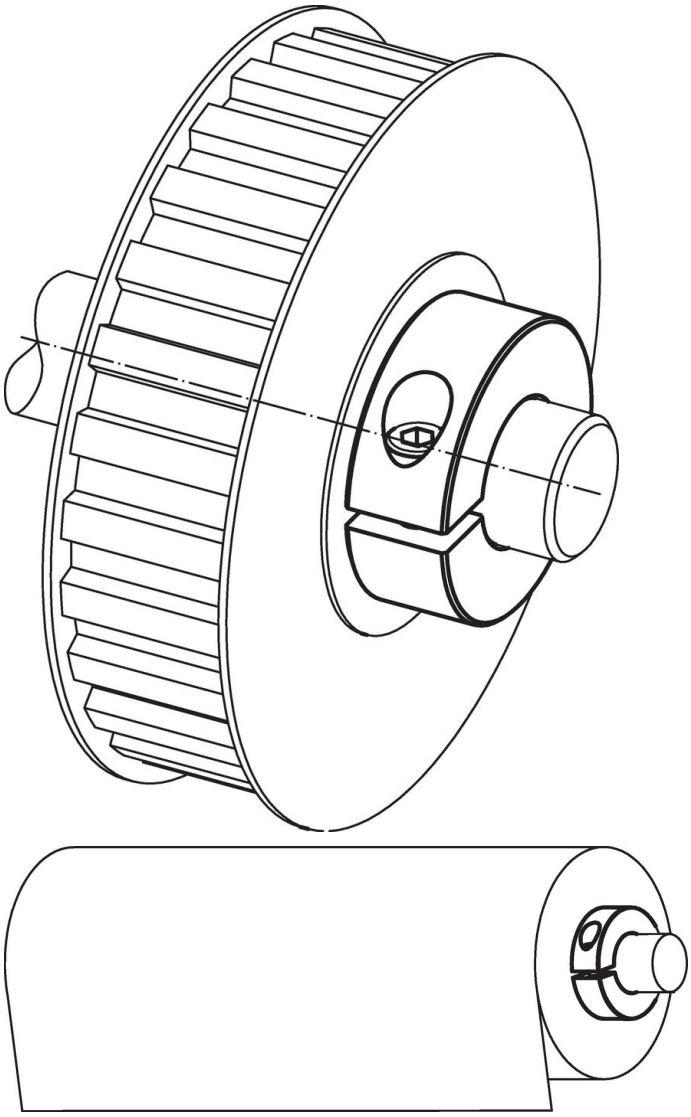

遵守

符合 RoHS
含鉛 - 相容除了例外 6a / 6b / 6c.

含有 >0.1% w/w 的 SVHC 物質
含鉛 - SVHC [REACH] 清單截至 2024 年 1 月 23 日

包含 65 號提案的物質

接觸鉛會導致癌症和生殖危害。 接觸鎳會導致癌症。
https://www.P65Warnings.ca.gov/

不含衝突礦物
本產品不含來自剛果民主共和國或鄰近國家的任何被指定為“衝突礦物”的物質，例如鉭、錫、金或鎢。