# 高壓花的手轉螺絲 • DIN 464
## 24790.0323

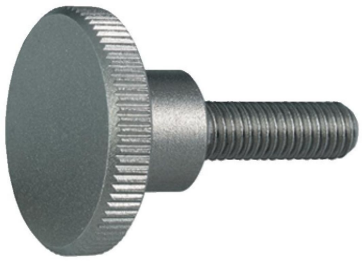

### 產品描述

所有滾花螺絲皆是一體成型的製品。不同於「官方標準表」，其整體都有螺紋直至頂部，但於螺紋末端卻無凹槽。

**材質**

- 不銹鋼 1.4305，鈍化噴砂

**更多資訊**

**注意事項**

根據 DIN規範，壓花的間距和深度也不同。

### 圖面

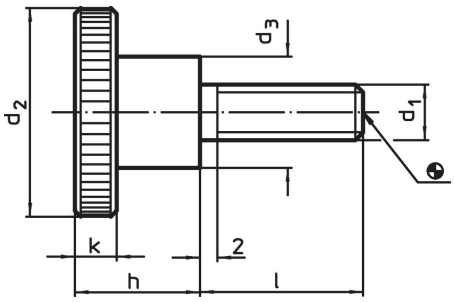


### 訂單資訊

| 尺寸 | | | | | | | 品號 |
|---|---|---|---|---|---|---|---|
| $d_1$ | l | $d_2$ | $d_3$ | h | k | [g] | |
| [mm] | | | | | | | |
| 不銹鋼 | | | | | | | |
| M5 | 30 | 20 | 10 | 11,5 | 4 | 17 | 24790.0323 |

### 應用範例

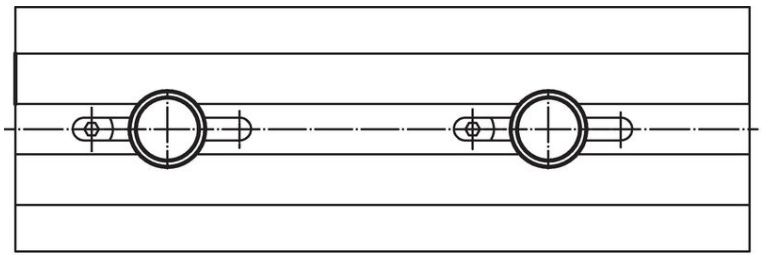

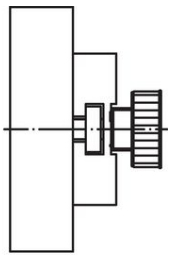

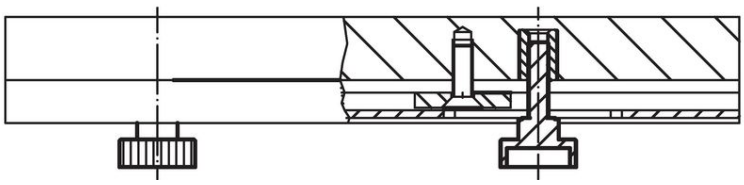

## 遵守

### 符合 RoHS
符合指令 2011/65/EU 和指令 2015/863

### 不含 SVHC 物質
不含超過 0.1% w/w 的 SVHC 物質 - 截至 2024 年 1 月23 日的 SVHC 清單.

### 不含 65 號提案物質
不包括 65 號提案物質
https://www.P65Warnings.ca.gov/

### 不含衝突礦物
本產品不含來自剛果民主共和國或鄰近國家的任何被指定為“衝突礦物”的物質，例如鉭、錫、金或鎢。