圓盤式手輪 • DIN 3670

24570.0350

產品描述

有握把凹槽在後側。
車削、邊緣拋光處理, 未加工表面噴砂處理

材質

手輪
- 鋁永久模鑄造

組裝

軸端華司 EH 22270。 用於軸向緊固。

更多資訊

更多產品

- 軸端華司

圖面

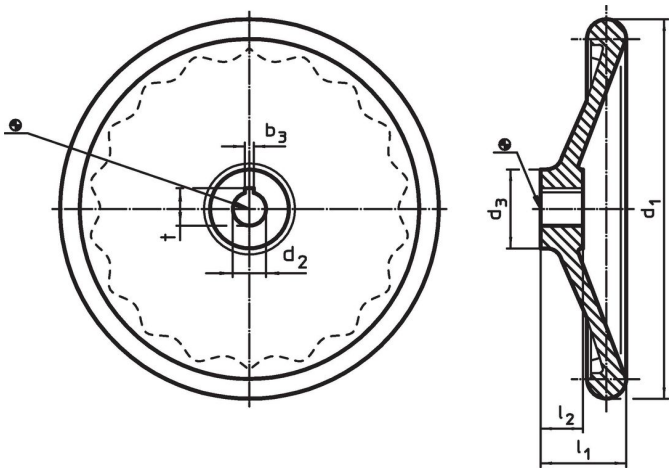

輪轂鍵槽的方向可能與圖中所示的不同。

訂單資訊

尺寸					中心鍵槽 DIN 6885 規格表 1			品號
d_1	d_2 H7	d_3	l_1	l_2	b_3	t		
[mm]					[mm]		[g]	
無鋼襯套， 型式 N， 有鍵槽								
315	26	56	56	33	8	29,3	2700	24570.0350

應用範例

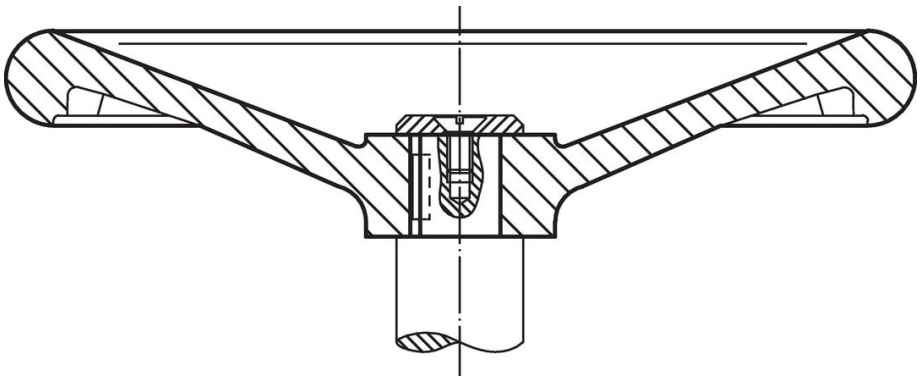

遵守

符合 RoHS
含鉛 - 相容除了例外 6a / 6b / 6c.

含有 >0.1% w/w 的 SVHC 物質
含鉛 - SVHC [REACH] 清單截至 2024 年 1 月 23 日

包含 65 號提案的物質
接觸鉛會導致癌症和生殖危害。 接觸鎳會導致癌症。
https://www.P65Warnings.ca.gov/

不含衝突礦物
本產品不含來自剛果民主共和國或鄰近國家的任何被指定為“衝突礦物”的物質，例如鉭、錫、金或鎢。