旋鈕把手

24520.0002

產品描述

材質

- 鋼，染黑

圖面

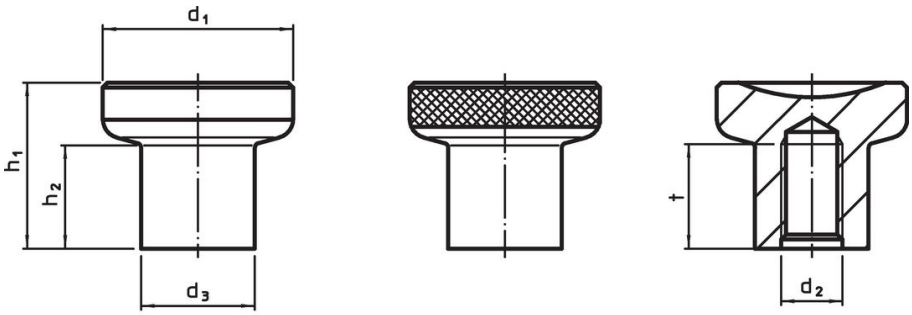

picture 1 picture 2

訂單資訊

尺寸							品號
d_1	d_2	d_3	h_1	h_2	t min	[g]	
[mm]							
無壓花 – 相片 1, 鋼							
21	M4	12,5	18	10,5	10	26	24520.0002

應用範例

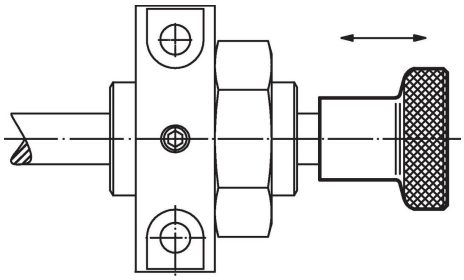

遵守

符合 RoHS
含鉛 - 相容除了例外 6a / 6b / 6c.

含有 >0.1% w/w 的 SVHC 物質
含鉛 - SVHC [REACH] 清單截至 2024 年 1 月 23 日

包含 65 號提案的物質
接觸鉛會導致癌症和生殖危害。 接觸鎳會導致癌症。
https://www.P65Warnings.ca.gov/

不含衝突礦物
本產品不含來自剛果民主共和國或鄰近國家的任何被指定為“衝突礦物”的物質，例如鉭、錫、金或鎢。