# 可調平拉把手 • 有螺絲

## 24441.0465

### 產品描述

當旋轉範圍有限或需要特定的槓杆位置時，可使用可調節的扁平張力槓桿。
可調節扁平張力槓桿的特點是結構高度低，特別適用於受限空間或槓桿不應懸垂的情況。

#### 材質

把手
- 鋅合金壓鑄、塑料塗層、 黑色，近似 RAL 9005,亞光結構

內部零件
- 鋼，染黑

螺絲
- 鋼，染黑

覆蓋
- 塑膠，黑色

#### 操作

藉由舉起控制桿，鋸齒脫開。桿可以定位在由鋸齒。在鬆開桿時，細齒將自動重新嚙合。

### 圖面

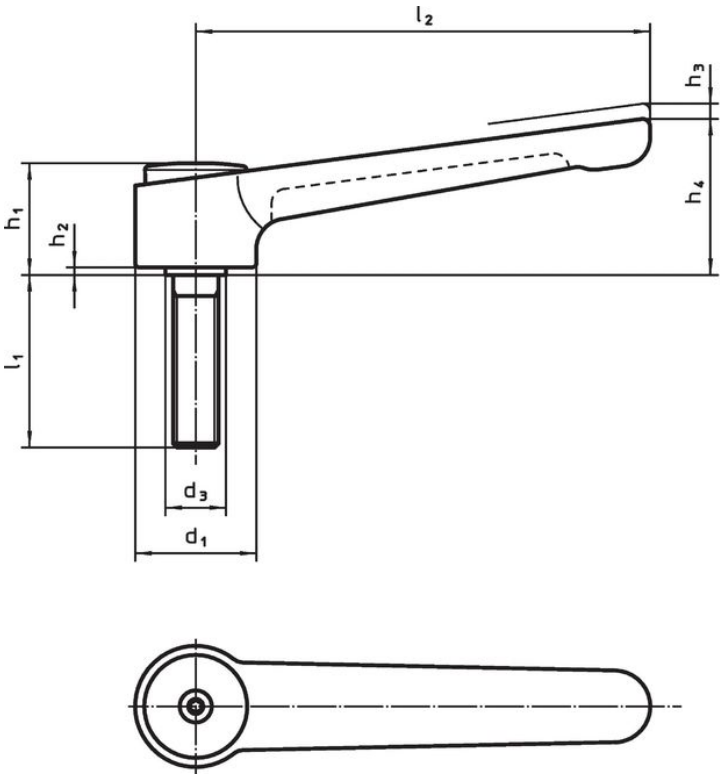


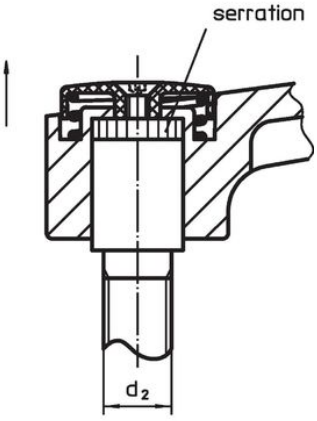


### 訂單資訊

| 尺寸 | | | | | | | | | | | | 品號 |
|---|---|---|---|---|---|---|---|---|---|---|---|---|
| $d_1$ | $d_2$ | $l_1$ | $d_3$ | $h_1$ | $h_2$ | $h_3$ | $h_4$ | $l_2$ | min | max. | | |
| [mm] | | | | | | | | | [°C] | | [g] | |
| 黑色 | | | | | | | | | | | | |
| 32 | M10 | 40 | 16 | 29,5 | 2 | 2,5 | 41,5 | 120 | -30 | 80 | 210 | 24441.0465 |

## 應用範例

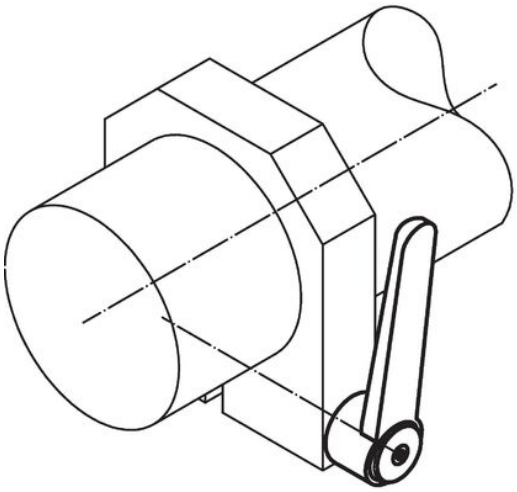

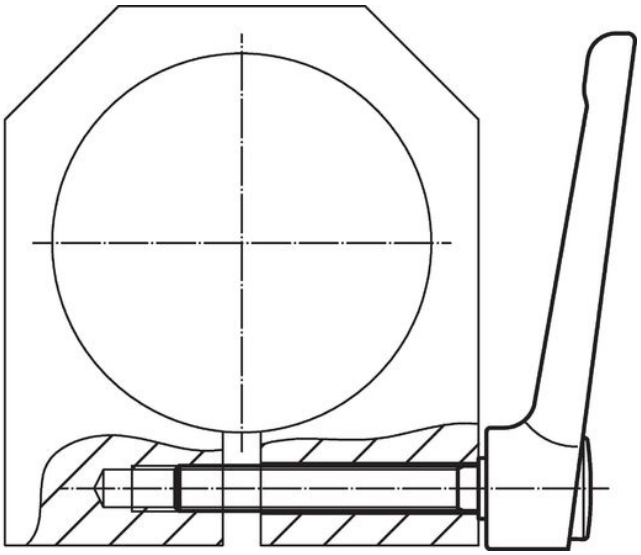

## 遵守

符合 RoHS
含鉛 - 相容除了例外 6a / 6b / 6c.

含有 >0.1% w/w 的 SVHC 物質
含鉛 - SVHC [REACH] 清單截至 2024 年 1 月 23 日

包含 65 號提案的物質

接觸鉛會導致癌症和生殖危害。 接觸鎳會導致癌症。
https://www.P65Warnings.ca.gov/

不含衝突礦物
本產品不含來自剛果民主共和國或鄰近國家的任何被指定為“衝突礦物”的物質，例如鉭、錫、金或鎢。