調整式把手 • 軸向由不銹鋼軸承，帶螺絲

24420.1130

產品描述

調整式把手具有不鏽鋼入子，適合多種應用，例如：醫療環境，化學工廠等。

軸向軸承的優點:
- 降低表面的磨擦力,具有雙倍夾持力量.
- 固定表面位置保護工件.
- 較高的預壓力,例:牙部,可以減少設定.

材質

把手
- 鋅壓鑄，塑料塗裝，橙色 (接近色號 RAL 2004)，無光澤

內部零件
- 不銹鋼

螺絲
- 不銹鋼

操作

藉由舉起控制桿，鋸齒脫開。桿可以定位在由鋸齒。在鬆開桿時，細齒將自動重新嚙合。

圖面

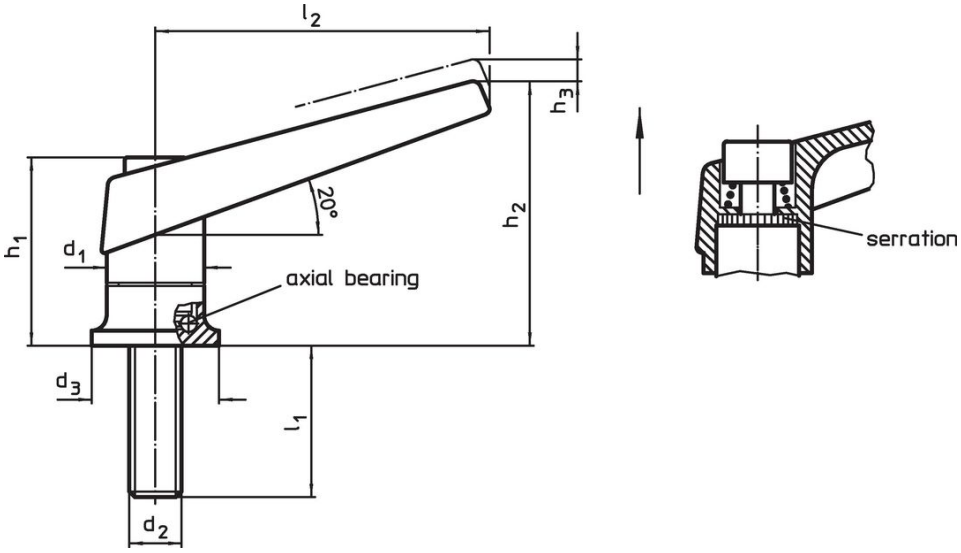

訂單資訊

尺寸									品號
d_1	d_2	l_1	d_3	h_1	h_2	h_3	l_2	[g]	
[mm]									
橘色									
22	M8	21	25	39,5	56	3,5	74	148	24420.1130

應用範例

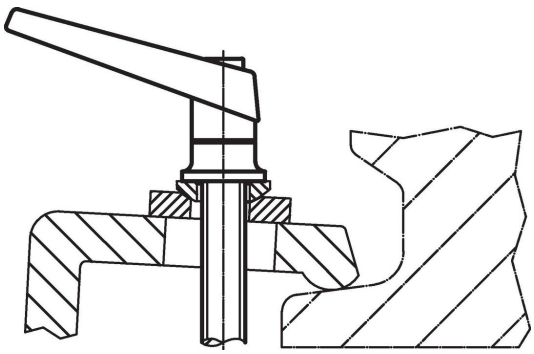

Increase of clamping force with axial bearing (while manual force is unchanged)

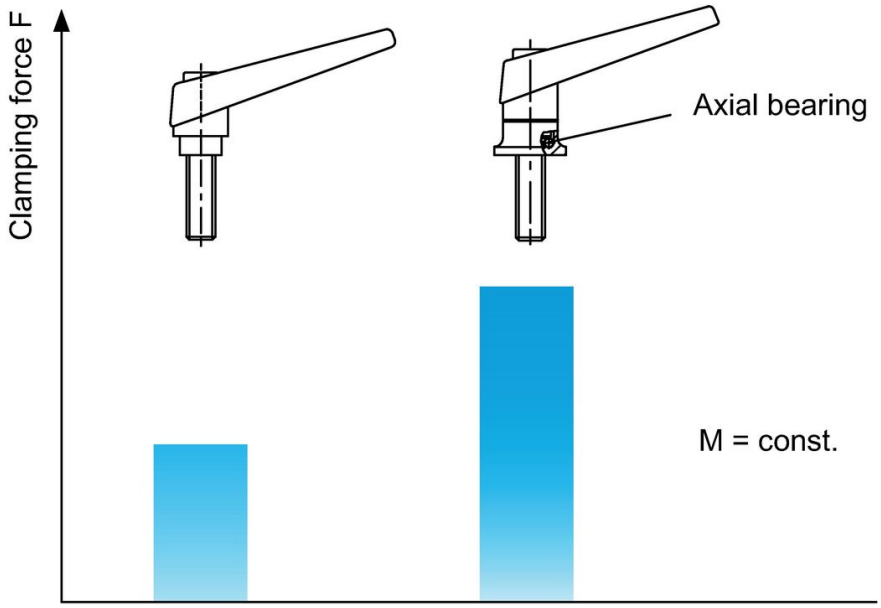

遵守

符合 RoHS
含鉛 - 相容除了例外 6a / 6b / 6c.

含有 >0.1% w/w 的 SVHC 物質
含鉛 - SVHC [REACH] 清單截至 2024 年 1 月 23 日

包含 65 號提案的物質

接觸鉛會導致癌症和生殖危害。 接觸鎳會導致癌症。
https://www.P65Warnings.ca.gov/

不含衝突礦物
本產品不含來自剛果民主共和國或鄰近國家的任何被指定為“衝突礦物”的物質，例如鉭、錫、金或鎢。