齒輪桿把手

24350.0052

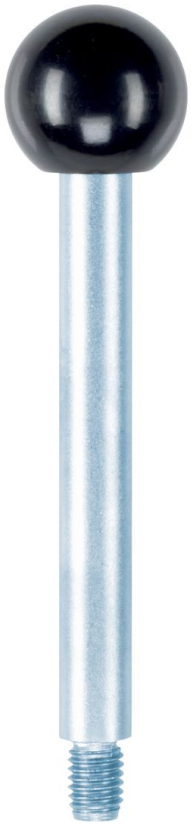

產品描述

材質

把手條
- 鋼，鍍鋅，鈍化

球形手把
- PF 31 塑膠, 黑色, DIN 319

圓柱形把手
- 熱固性塑膠 PF 31，黑色

圖面

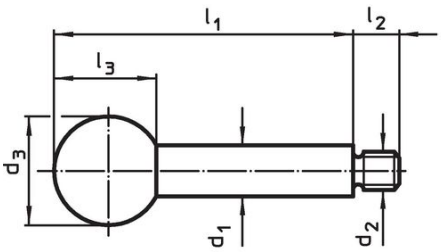

圖片 1

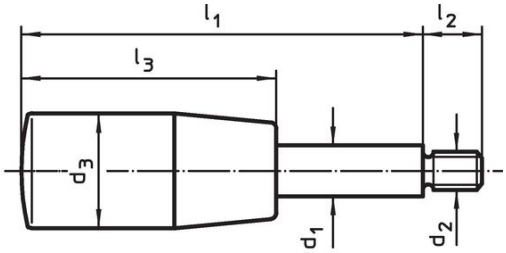

圖片 2

訂單資訊

尺寸								品號
d_1	l_1	d_2	d_3	l_2	l_3	max. [°C]	[g]	
[mm]								
球形把手 – 相片 1, 鋼								
14	160	M12	35	16	32,5	110	203	24350.0052

應用範例

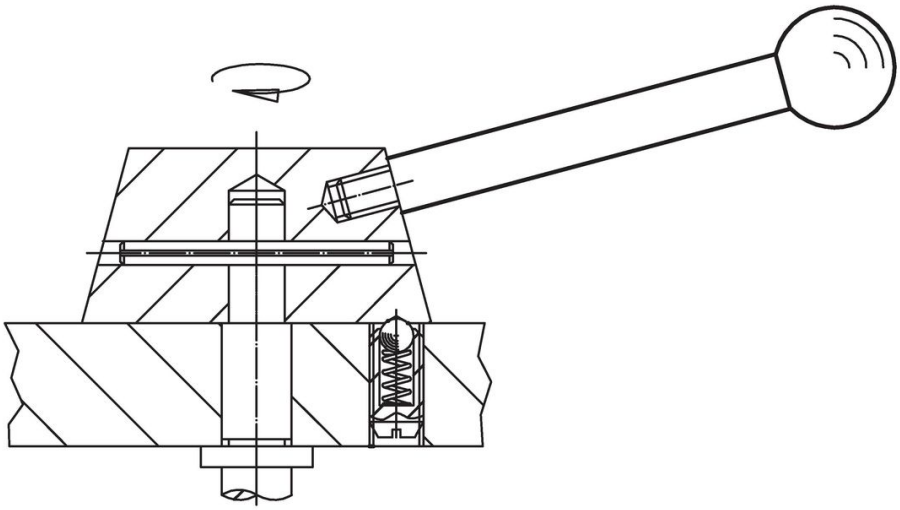

遵守

符合 RoHS
符合指令 2011/65/EU 和指令 2015/863

不含 SVHC 物質
不含超過 0.1% w/w 的 SVHC 物質 - 截至 2024 年 1 月23 日的 SVHC 清單.

不含 65 號提案物質
不包括 65 號提案物質
https://www.P65Warnings.ca.gov/

不含衝突礦物
本產品不含來自剛果民主共和國或鄰近國家的任何被指定為“衝突礦物”的物質，例如鉭、錫、金或鎢。