曲柄把手 • 帶有摺疊把手

24331.0310

產品描述

材質

長柄大槌零件
- 鋼，染黑

把手
- 熱塑性的，黑色，無光澤的

把手本體
- 鋁、 塑料塗層，與RAL 9005黑色相似， 亞光結構

覆蓋
- 塑膠，亮灰色

操作

手柄被鎖附在操作位置。為了將手柄移出至放鬆位置，手柄必須被軸向拉出和翻轉。

圖面

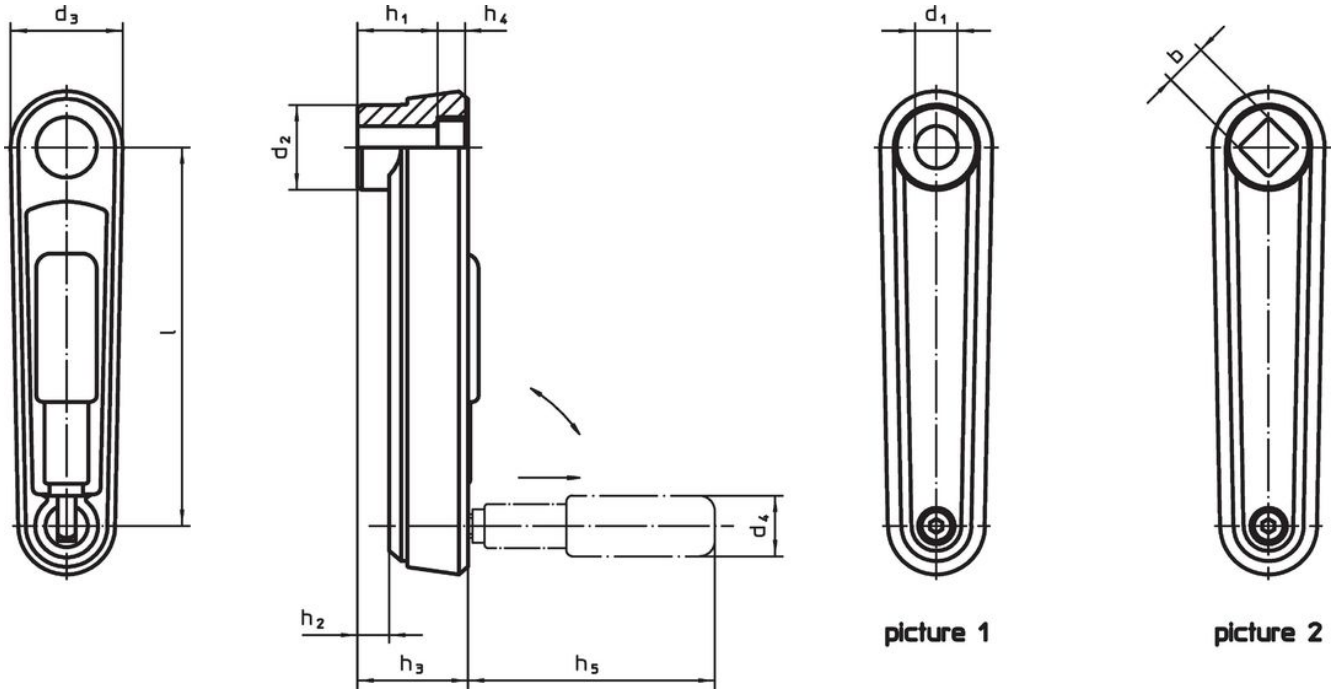

訂單資訊

尺寸											品號
l	b H11	d_2	d_3	h_1	h_2 ~	h_3	h_4	h_5	d_4 圓柱形 把手的直徑	[g]	
[mm]											
帶有方軸 – 相片 2, 黑色											
100	12	26,7	35	23,5	5,5	29,5	4,2	57,5	18	170	24331.0310

遵守

符合 RoHS
符合指令 2011/65/EU 和指令 2015/863

不含 SVHC 物質
不含超過 0.1% w/w 的 SVHC 物質 - 截至 2024 年 1 月23 日的 SVHC 清單.

不含 65 號提案物質
不包括 65 號提案物質
https://www.P65Warnings.ca.gov/

不含衝突礦物
本產品不含來自剛果民主共和國或鄰近國家的任何被指定為“衝突礦物”的物質，例如鉭、錫、金或鎢。