曲柄把手 • 不鏽鋼精密鑄造

24330.0540

產品描述

輪轂面車製。

材質

長柄大槌零件
- 不銹鋼 1.4301

把手本體
- 不鏽鋼 1.4308

圓柱形把手
- 熱固性塑膠 PF 31，黑色

圖面

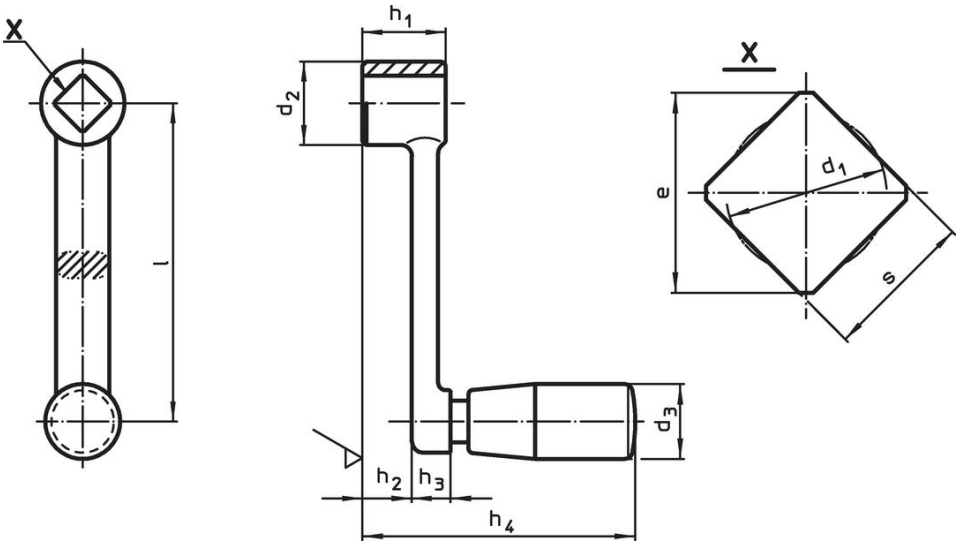

訂單資訊

尺寸									d3 圓柱形 把手的直徑 EH 24530.		品號
l	s H11	e min	d1 max.	d2	h1	h2 ~	h3	h4 ~			
[mm]									[mm]	[g]	
125	14	18,1	14,7	28	28	18,8	9,2	95,5	23	320	24330.0540

應用範例

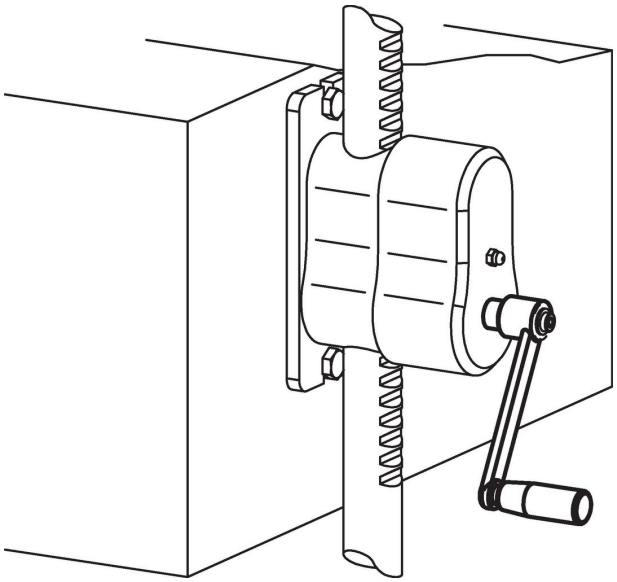

遵守

符合 RoHS
符合指令 2011/65/EU 和指令 2015/863

不含 SVHC 物質
不含超過 0.1% w/w 的 SVHC 物質 - 截至 2024 年 1 月23 日的 SVHC 清單.

不含 65 號提案物質
不包括 65 號提案物質
https://www.P65Warnings.ca.gov/

不含衝突礦物
本產品不含來自剛果民主共和國或鄰近國家的任何被指定為“衝突礦物”的物質，例如鉭、錫、金或鎢。