管狀手柄

24321.0555

產品描述

使用管狀把手，例如，機門上。
這些鋁製管型取手的特點是人體工程學，堅固耐用的結構和現代設計。 此版本配備了成角度的取手固定座（固定座）。

材質

把手
- 鋁、 塑料塗層，與RAL 9005黑色相似， 亞光結構

Handle shank
- 鋅合金壓鑄、塑料塗層、 黑色，近似 RAL 9005.亞光結構

蓋子
- 塑膠，亮灰色

組裝

裝置在背面。

更多資訊

注意事項

特殊的樣式歡迎洽詢。

圖面

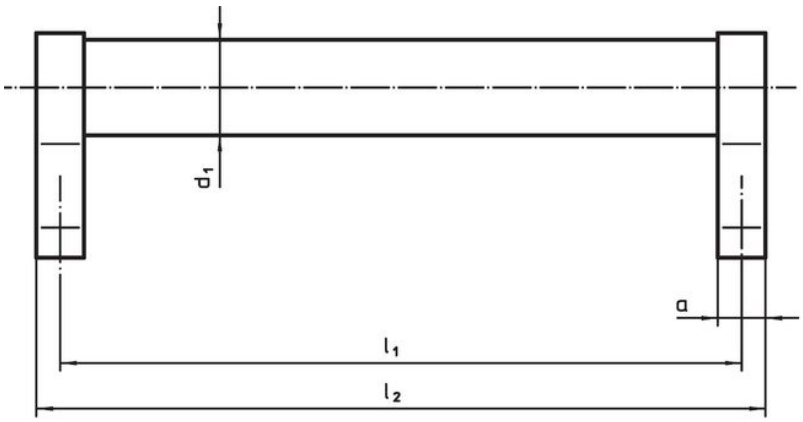

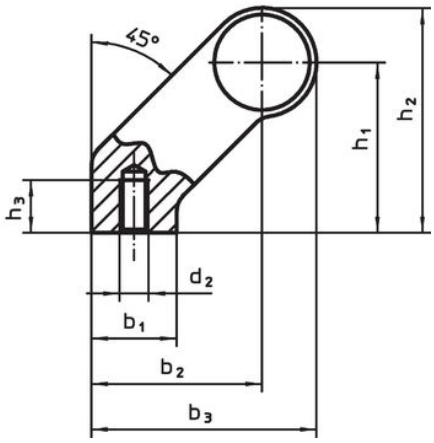

訂單資訊

尺寸												品號
d_1	l_1 ±0,25	a	b_1	b_2	b_3	d_2	h_1	h_2	h_3 min	l_2	[g]	
[mm]												
黑色												
28	400	14	25	50	66	M8	50	66	15	414	536	24321.0555

遵守

符合 RoHS
含鉛 - 相容除了例外 6a / 6b / 6c.

含有 >0.1% w/w 的 SVHC 物質
含鉛 - SVHC [REACH] 清單截至 2024 年 1 月 23 日

包含 65 號提案的物質
接觸鉛會導致癌症和生殖危害。 接觸鎳會導致癌症。
https://www.P65Warnings.ca.gov/

不含衝突礦物
本產品不含來自剛果民主共和國或鄰近國家的任何被指定為“衝突礦物”的物質，例如鉭、錫、金或鎢。