U型取手 • 適用於前固定

24300.0361

產品描述

U型把手用於例如機門，家具門，櫥櫃門，抽屜和抽屜單元上。
這些U型取手的特點是符合人體工程學的外形設計，具有很高的穩定性，並且其設計簡單而永恆。

材質

把手
- 鋁，烤漆，黑色 RAL 9005

組裝

透過圓柱螺絲從操作側完成安裝。

圖面

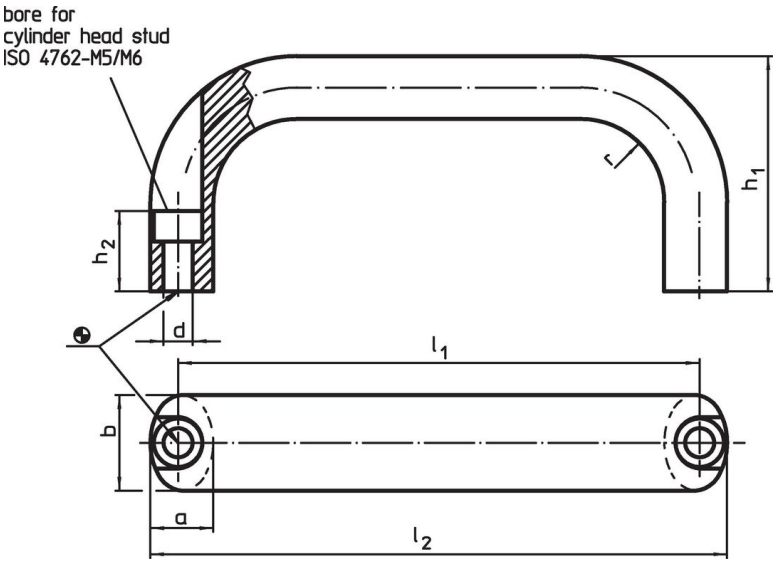

訂單資訊

尺寸								適合於螺栓		品號
b	l_1 ±0,25	l_2	a	d	h_1	h_2	r			
[mm]								[mm]	[g]	
鋁										
26	164	178	17	6,4	57	17	17	M6	206	24300.0361

應用範例

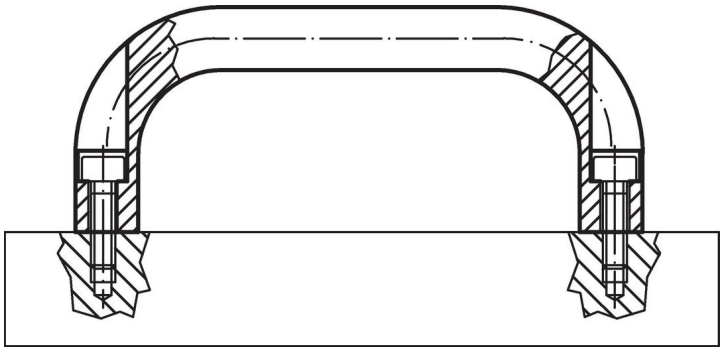

遵守

符合 RoHS
符合指令 2011/65/EU 和指令 2015/863

不含 SVHC 物質
不含超過 0.1% w/w 的 SVHC 物質 - 截至 2024 年 1 月23 日的 SVHC 清單.

不含 65 號提案物質
不包括 65 號提案物質
https://www.P65Warnings.ca.gov/

不含衝突礦物
本產品不含來自剛果民主共和國或鄰近國家的任何被指定為“衝突礦物”的物質，例如鉭、錫、金或鎢。