夾持零件系統

23700.0016

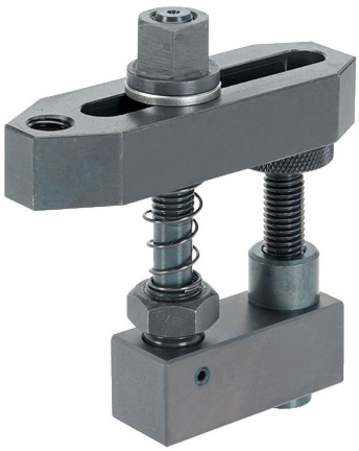

產品描述

材質

本體
- 鋼，染黑

耐磨零件
- 熱處理鋼

拉桿
- 特殊鋼材

更多資訊

更多產品

- 直形夾具, 長的
- 中間零件
- 中間零件, 有支撐
- 定位基座零件
- 定位基座零件, 旋轉
- 定位基座零件, 低的
- 定位基座零件, 用於定位孔

圖面

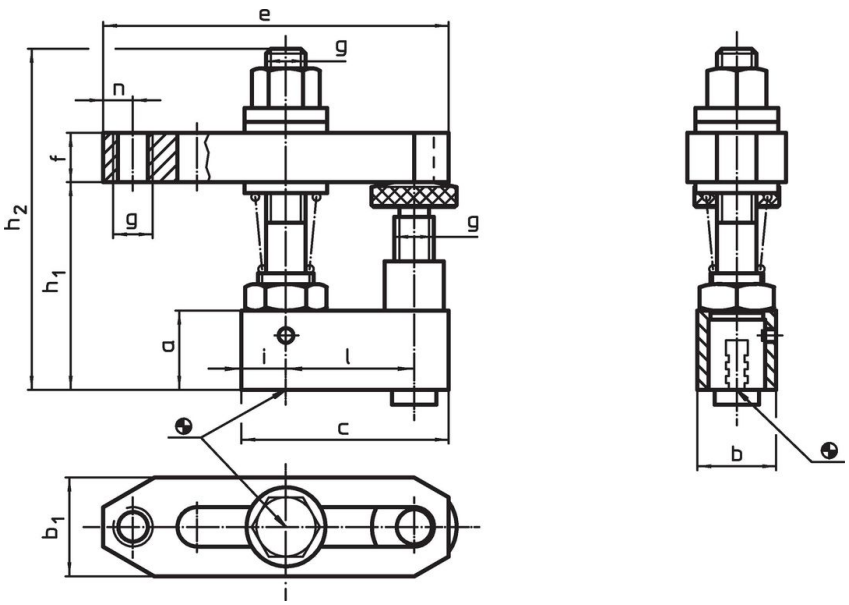

訂單資訊

尺寸													品號
a	b	c	b_1	e	f	g	h_1	h_2	i	l	n	[g]	
						[mm]							
30	30	78	40	142	30	M16	60 – 96	145	14	50	13	1703	23700.0016

應用範例

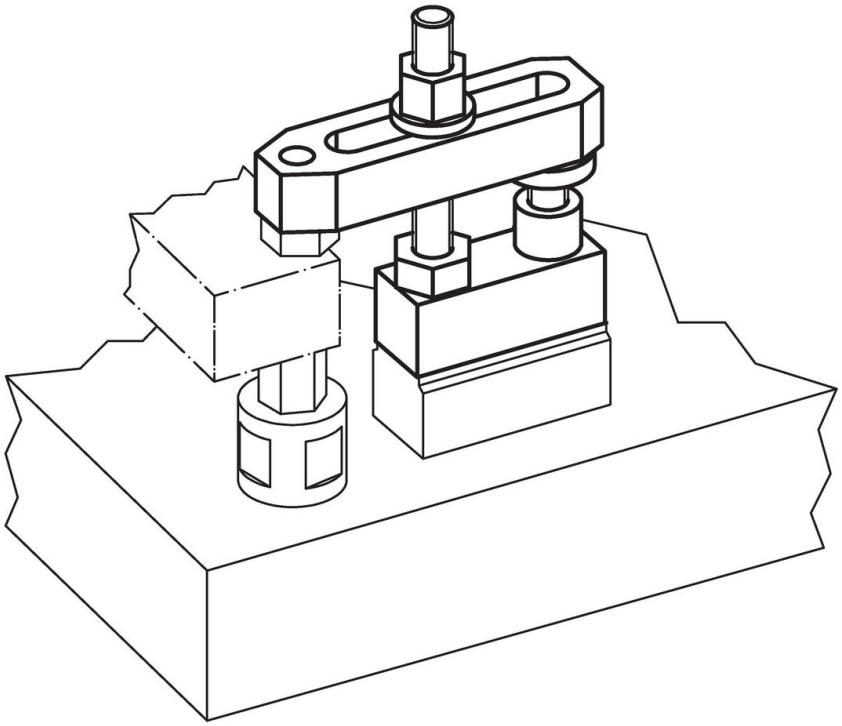

遵守

符合 RoHS
符合指令 2011/65/EU 和指令 2015/863

不含 SVHC 物質
不含超過 0.1% w/w 的 SVHC 物質 - 截至 2024 年 1 月23 日的 SVHC 清單.

不含 65 號提案物質
不包括 65 號提案物質
https://www.P65Warnings.ca.gov/

不含衝突礦物
本產品不含來自剛果民主共和國或鄰近國家的任何被指定為“衝突礦物”的物質，例如鉭、錫、金或鎢。