高度適配器 • 適用於小型夾持

23690.0112

產品描述

精巧型夾具的高度調配器，可允許夾持高度的增加，且擁有下列特性:
- 可提供連續的夾持高度範圍
- 高度調配器中的 T 型槽，藉由在指定網格間距下移動夾具來精確定位
- 高度可被延伸，由使用者來定義。

材質

- 熱處理，黑色塗裝

圖面

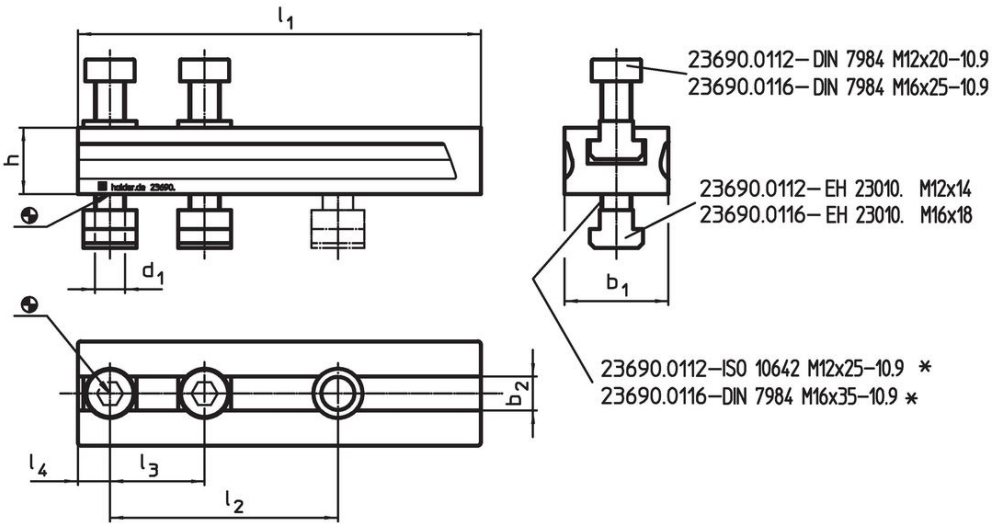

當使用更多的高度適配器時，ISO 10642 或 DIN 7984 的螺絲必須被換成加長形 (尺寸 h) 的螺絲

訂單資訊

尺寸									品號
d_1	l_1	l_2 +1	l_3	l_4	h	b_1	b_2 H12	[g]	
[mm]									
M12	134	70	50	13	20	45	14	874	23690.0112

應用範例

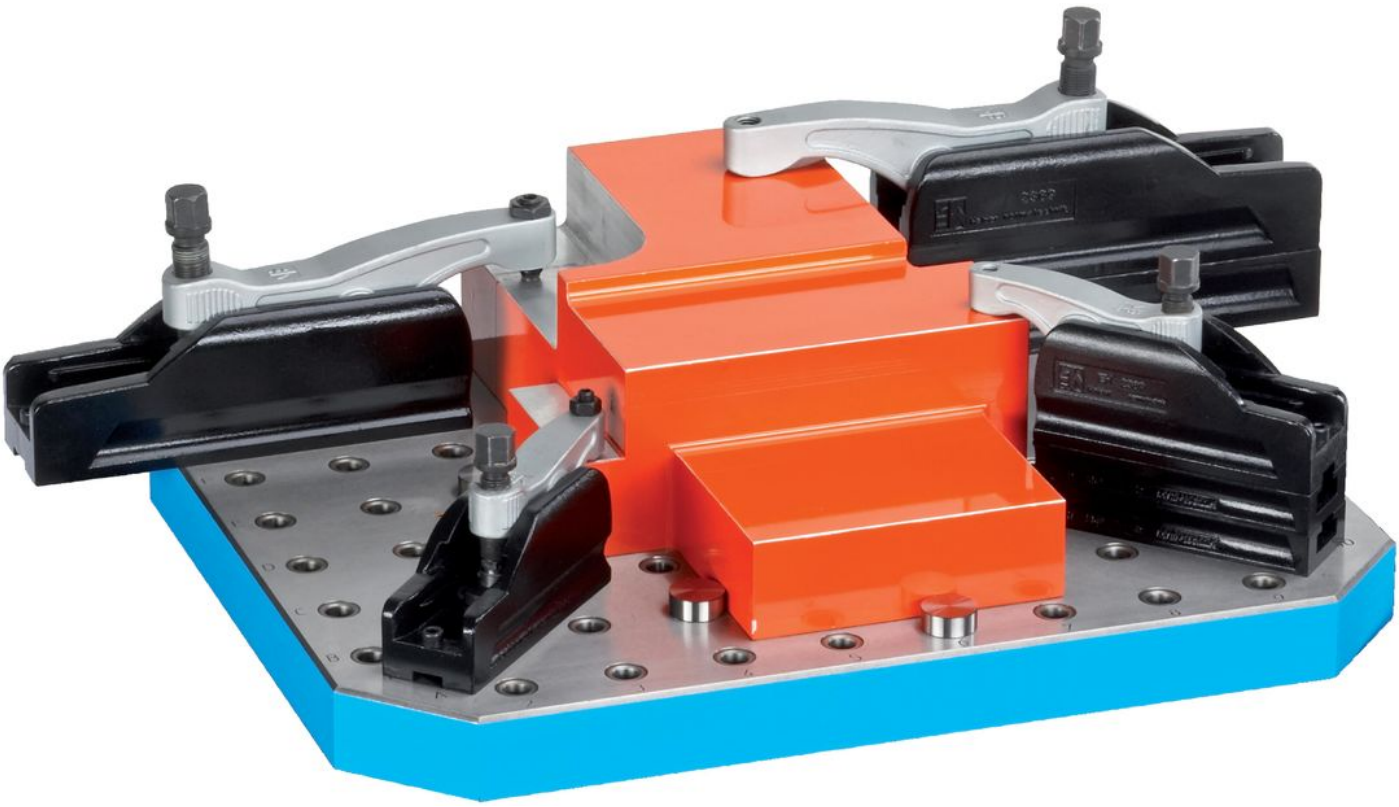

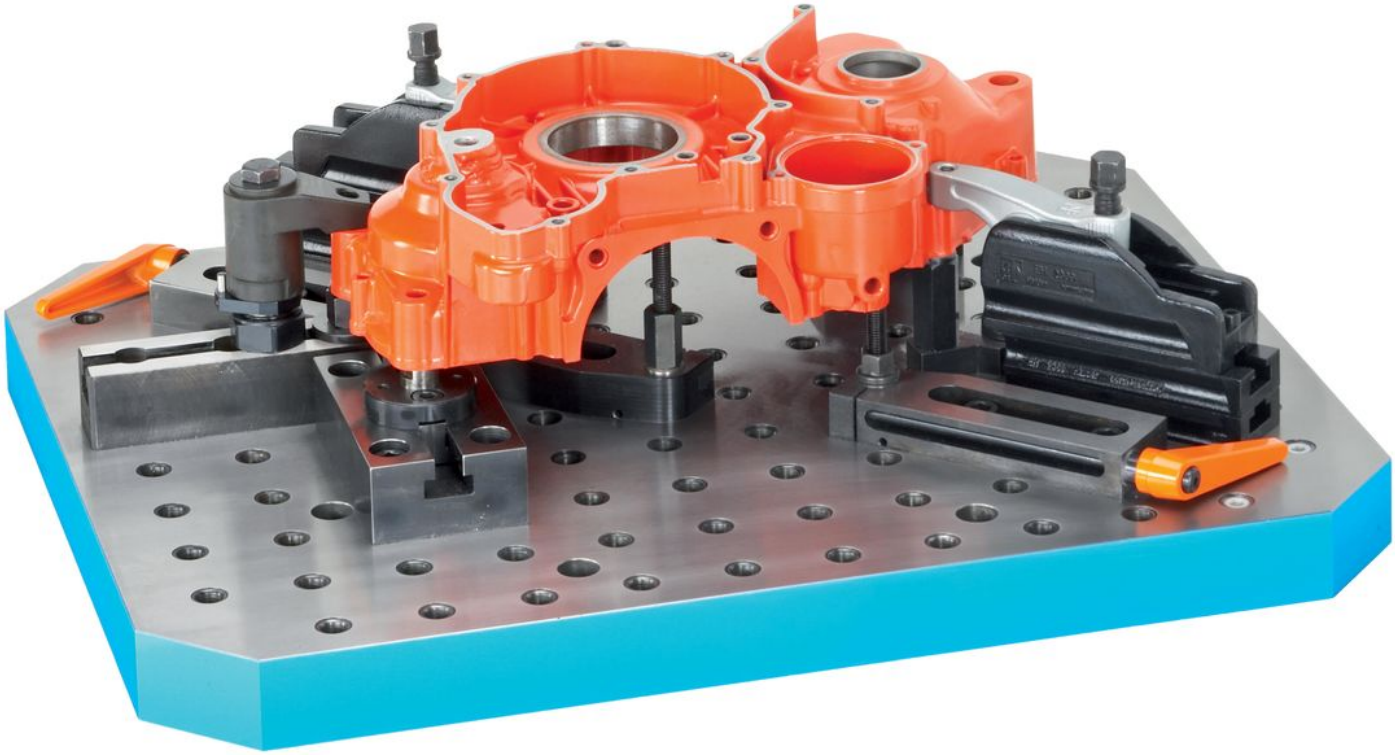

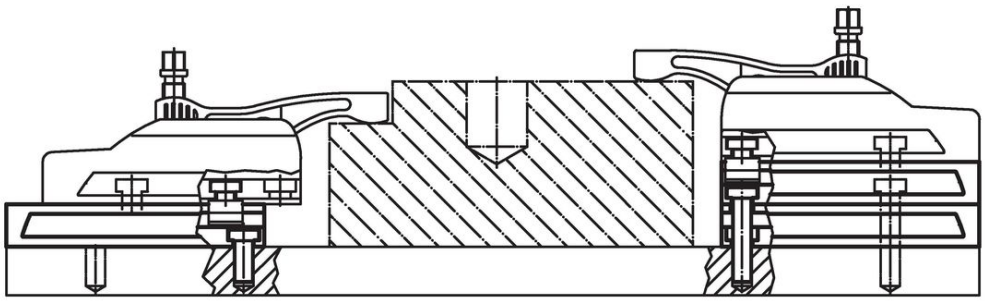

遵守

符合 RoHS
符合指令 2011/65/EU 和指令 2015/863

不含 SVHC 物質
不含超過 0.1% w/w 的 SVHC 物質 - 截至 2024 年 1 月23 日的 SVHC 清單.

不含 65 號提案物質
不包括 65 號提案物質
https://www.P65Warnings.ca.gov/

不含衝突礦物
本產品不含來自剛果民主共和國或鄰近國家的任何被指定為“衝突礦物”的物質，例如鉭、錫、金或鎢。