偏心夾具 • 附軸定位

23410.0210

產品描述

夾持效果保持不變且可以自行鎖固在任一角度。

材質

- 燒結鋼，表面硬化

更多資訊

參考

可能的應用與如換檔桿把手EH24350結合。

更多產品

- 齒輪桿把手

圖面

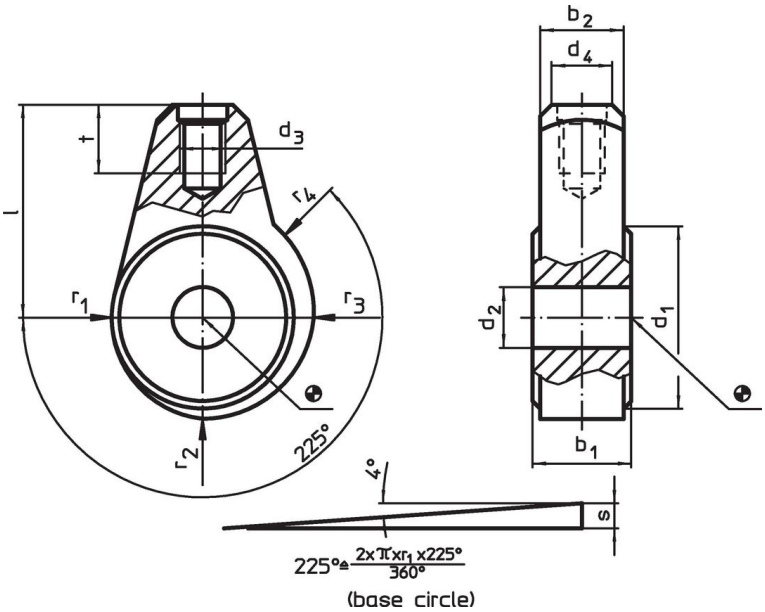

訂單資訊

尺寸												d4 把手條 Ø EH 24350.		品號
d1	d2 H9	b1 -0,05 -0,15	b2	d3	l	r1	r2	r3	r4	s	t			
[mm]												[mm]	[g]	
24	8	13	11	M6	28	12	13,32	14,64	15,3	3,3	9	8	50	23410.0210

應用範例

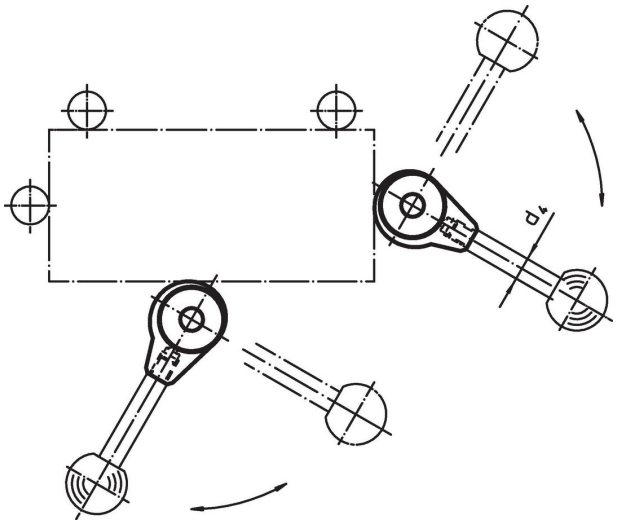

遵守

符合 RoHS
符合指令 2011/65/EU 和指令 2015/863

不含 SVHC 物質
不含超過 0.1% w/w 的 SVHC 物質 - 截至 2024 年 1 月23 日的 SVHC 清單.

不含 65 號提案物質
不包括 65 號提案物質
https://www.P65Warnings.ca.gov/

不含衝突礦物
本產品不含來自剛果民主共和國或鄰近國家的任何被指定為“衝突礦物”的物質，例如鉭、錫、金或鎢。