偏心桿 • 有支柱

23390.0412

產品描述

偏心槓桿的偏心夾緊範圍為 160°。

材質

Fulcrum Pin
- 不銹鋼 1.4021， 熱處理

偏心零件
- 鋼 52-3，磷酸鹽處理

安全環
- 不銹鋼 1.4310

塑膠蓋
- 熱處理鋼，回火，品質 10，染黑

圖面

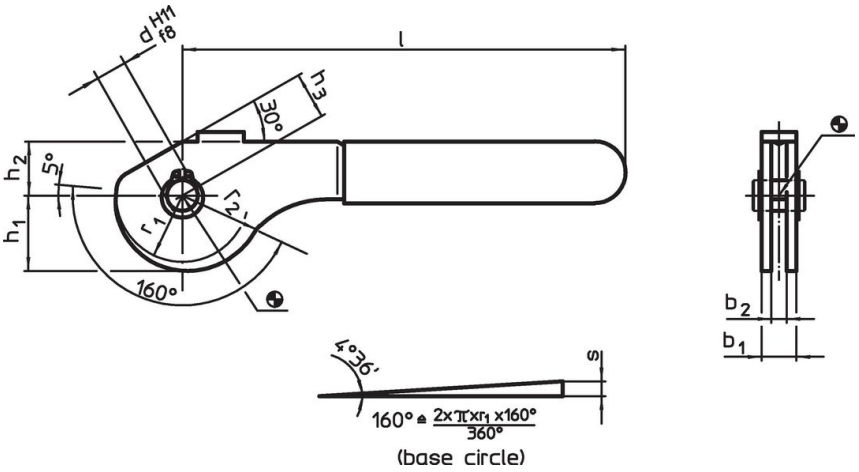

訂單資訊

尺寸									偏心的 行程	合計行程			品號
b_1	d H11 f8	l ~	r_1	r_2	b_2	h_1	h_2	h_3 ~	s	r_2-h_3	max.		
[mm]									[mm]	[mm]	[°C]	[g]	
鋼													
20	12	157	28	34,29	14	31,81	21	18	6,29	16,29	60	286	23390.0412

應用範例

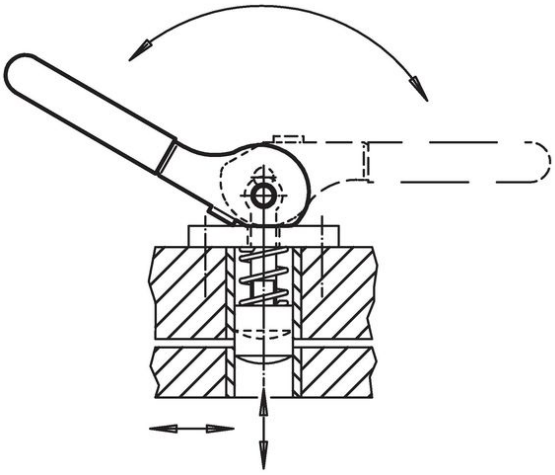

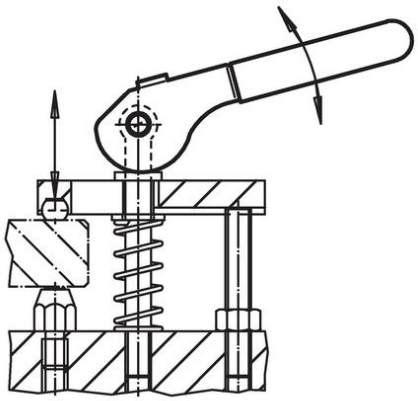

遵守

符合 RoHS
符合指令 2011/65/EU 和指令 2015/863

不含 SVHC 物質
不含超過 0.1% w/w 的 SVHC 物質 - 截至 2024 年 1 月23 日的 SVHC 清單.

不含 65 號提案物質
不包括 65 號提案物質
https://www.P65Warnings.ca.gov/

不含衝突礦物
本產品不含來自剛果民主共和國或鄰近國家的任何被指定為“衝突礦物”的物質，例如鉭、錫、金或鎢。