偏心快速夾具 • 有母牙

23390.0302

產品描述

用在快速和解開夾具和鬆開工件。
當使用可調式設計(相片2)，移動桿的位置可被移動。

材質

軸承墊片
- 熱塑性POM，強化玻璃纖維

把手
- 壓鑄鋅，塑膠塗層，黑色，類似 RAL 9005

螺紋零件
- 不繡鋼 1.4305

內部零件
- 不繡鋼 1.4305

調整螺帽
- 不繡鋼 1.4305

圖面

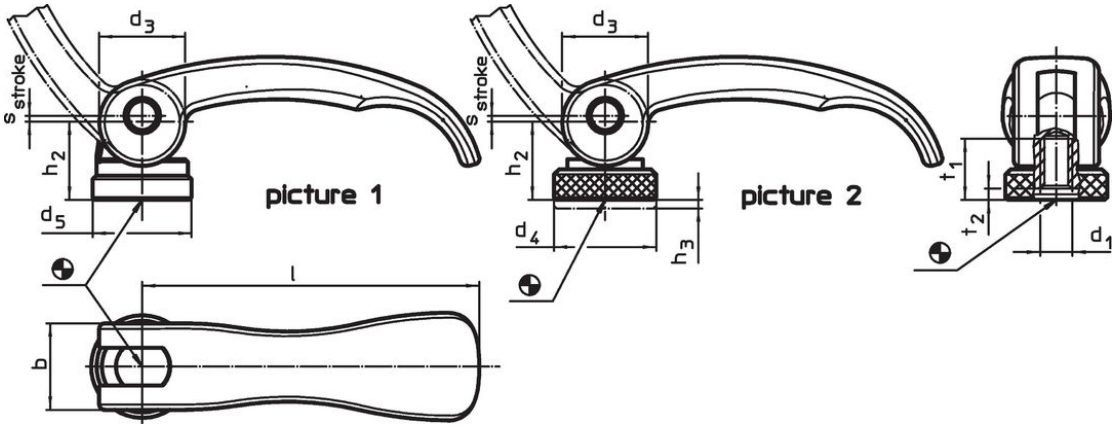

訂單資訊

尺寸									行程			品號
l	d_1	d_3	d_4	h_2 max.	調整範圍 h_3 min	b	t_1	t_2 min 在 夾持位置內	s 在把手 90° 的位置	max.		
[mm]									[mm]	[°C]	[g]	
母螺牙, 可調整式 – 相片 2, 不銹鋼												
82	M8	20	25	19,5	2,5	20	15	3,7	1	80	131	23390.0302

應用範例

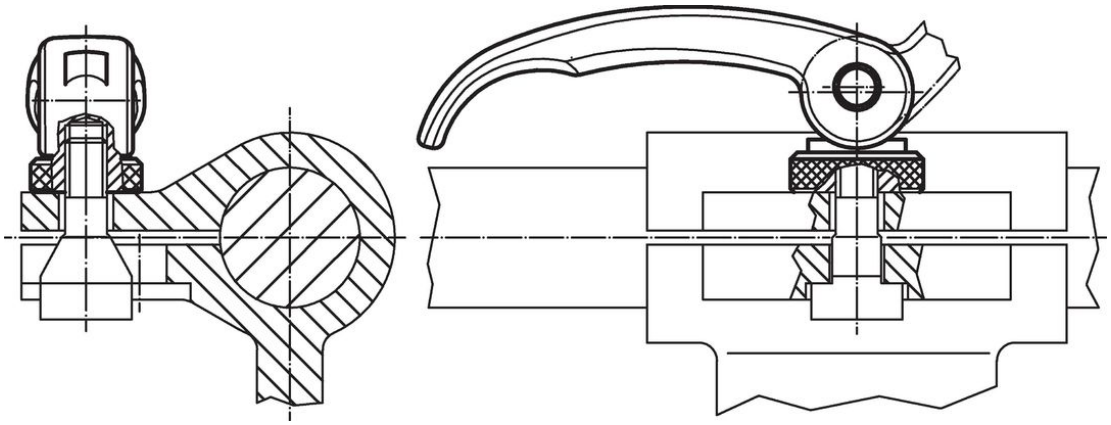

遵守

符合 RoHS
符合指令 2011/65/EU 和指令 2015/863

不含 SVHC 物質
不含超過 0.1% w/w 的 SVHC 物質 - 截至 2024 年 1 月23 日的 SVHC 清單.

不含 65 號提案物質
不包括 65 號提案物質
https://www.P65Warnings.ca.gov/

不含衝突礦物
本產品不含來自剛果民主共和國或鄰近國家的任何被指定為“衝突礦物”的物質，例如鉭、錫、金或鎢。