夾持爪

23370.0083

產品描述

夾緊爪在傳統夾具中用作精密夾緊元件。 夾具本體上設有定位孔。 孔深必須適應所需的夾緊高度。
對於有地面支撐面的版本（圖1），可以在圓形爪部（半徑22）上附加一個支撐件以吸收反作用力。此支撐件可以是平面的、半圓形的或V形的。
對於有定位襯套的版本（圖 2），不需要吸收反作用力的支撐。 定位襯套必須插入夾具中，作為夾緊爪的支撐。 此套管包含在供貨範圍內，也可以作為配件單獨訂購。
透過封閉的六角螺絲 DIN 933 (ISO 4017) 實現夾緊。

材質

本體
- 表面硬化鋼，表面硬化，染黑和研磨

碟盤
- 鋼，熱處理，刻劃，機械校正，磷酸鹽處理

彈簧
- 彈簧鋼絲

夾持螺絲
- 熱處理鋼

更多資訊

注意事項

緊固扭力取決於特定的安裝情況。

參考

可以透過使用夾緊刀片來降低夾緊高度，例如 EH 22730。

圖面

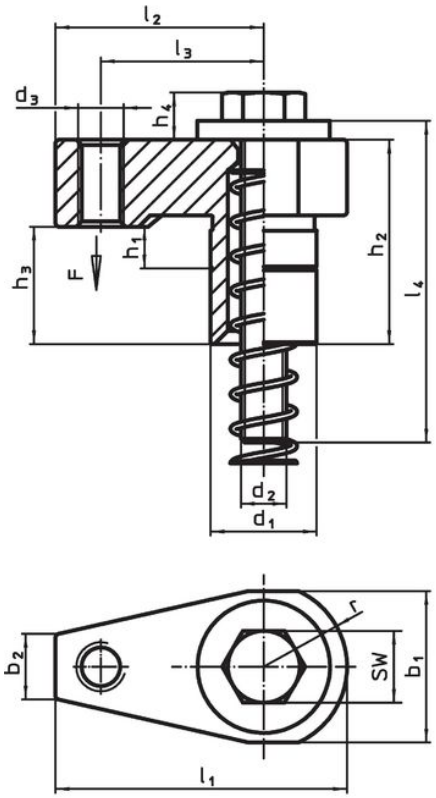

圖片 1

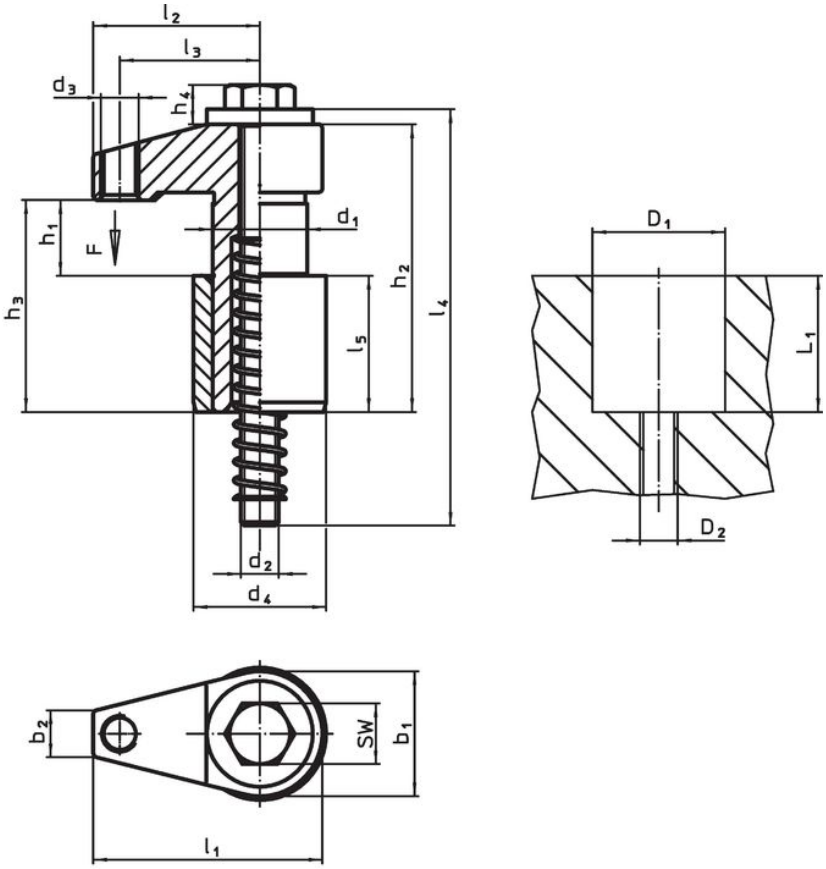

圖片 2

訂單資訊

尺寸													行程	WS	定位孔			夾持力量	起動 扭力 max.		品號
d_1 f7	h_1	b_1	d_2	d_3	h_2	h_3	h_4	l_1	l_2	l_3	l_4	r ±0,02			D1 H7	D2	L1				
[mm]													[mm]	[mm]	[mm]			[kN]	[Nm]	[g]	
具有地面支撐面 – 相片 1																					
28	20 – 41	40	M12	M12	83	106	13	77	55	43	150	22	21	18	28	M12	64	10	30	770	23370.0083

應用範例

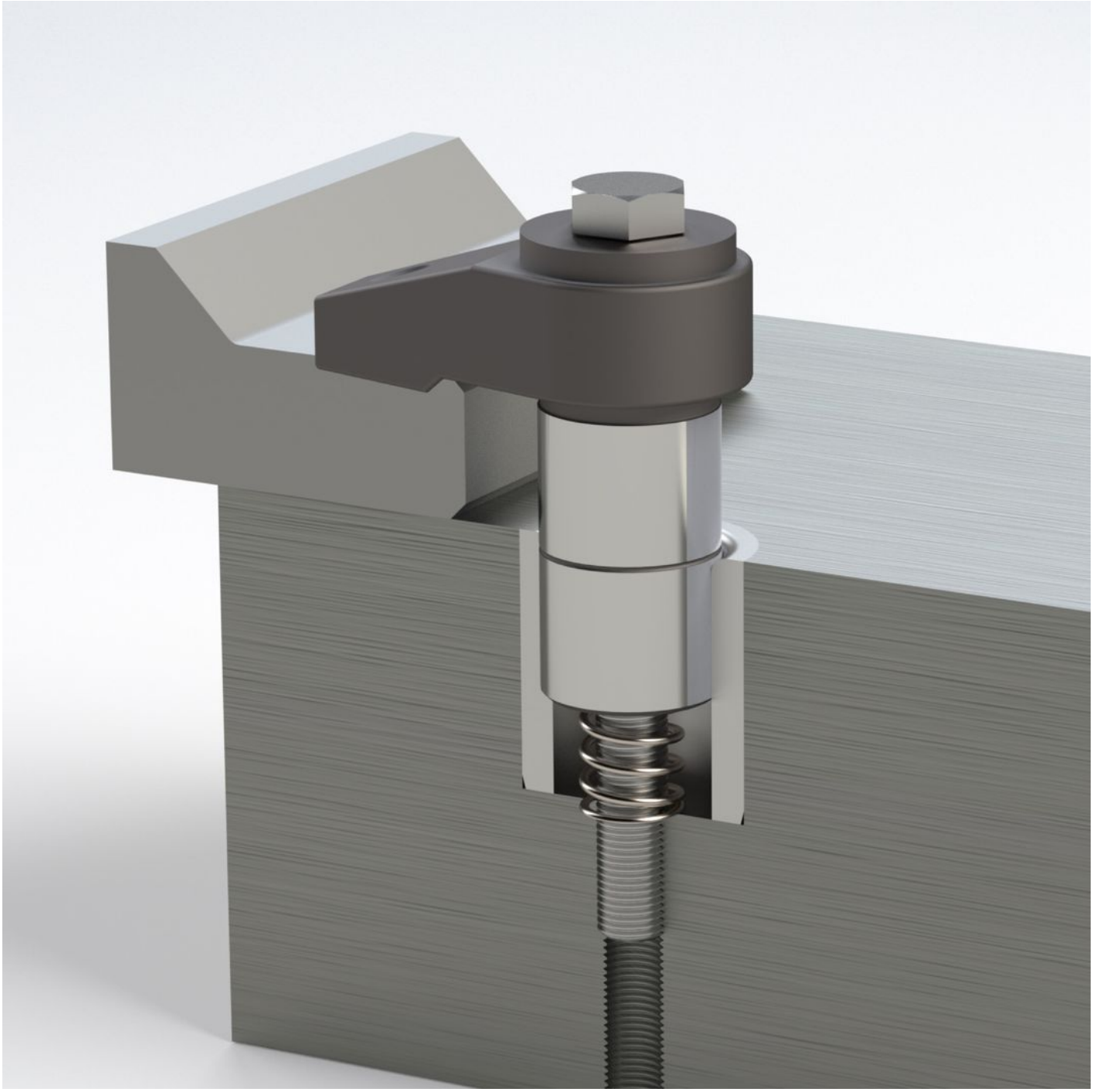

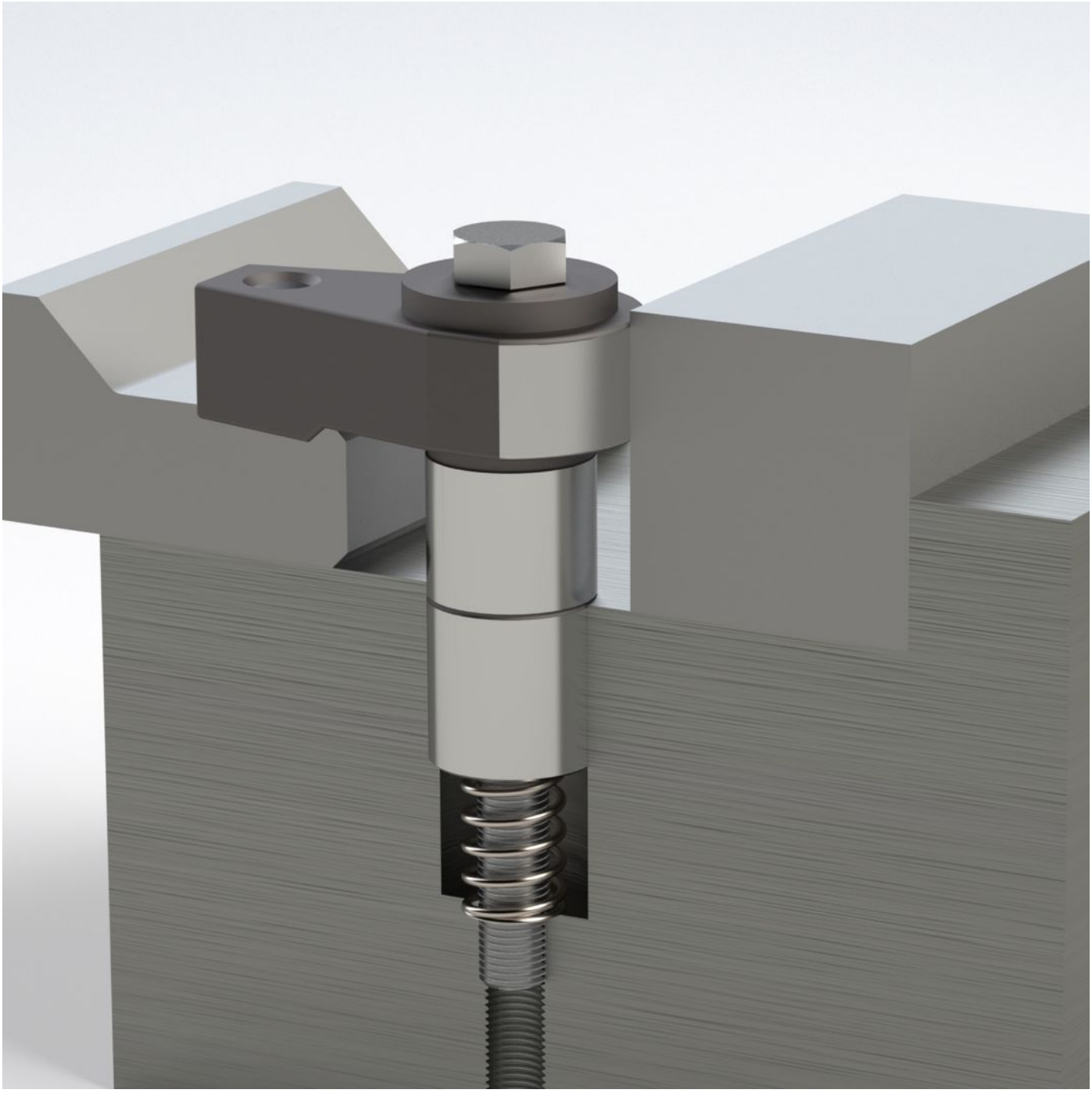

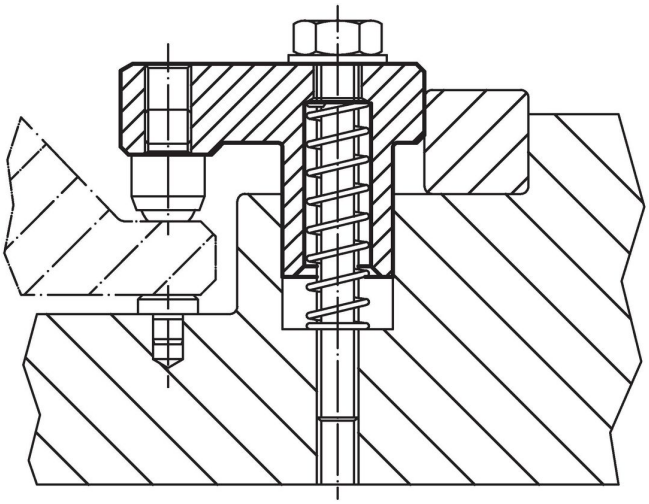

遵守

符合 RoHS
符合指令 2011/65/EU 和指令 2015/863

不含 SVHC 物質
不含超過 0.1% w/w 的 SVHC 物質 - 截至 2024 年 1 月23 日的 SVHC 清單.

不含 65 號提案物質
不包括 65 號提案物質
https://www.P65Warnings.ca.gov/

不含衝突礦物
本產品不含來自剛果民主共和國或鄰近國家的任何被指定為“衝突礦物”的物質，例如鉭、錫、金或鎢。