# 軸夾

## 23341.0010

### 產品描述

軸夾用於夾緊圓形工件。例如軸，管或桿的軸向和徑向。

#### 材質

本體
- 鋼，染黑

彈簧
- 不銹鋼

夾持螺絲
- 鋼，鍍鋅

#### 組裝

1. 將夾爪展開到要夾緊的軸的直徑。
2. 將軸夾插入孔中，使用裝配工具。
3. 插入並定位軸。
4. 使用氣缸螺栓WS（觀察緊固扭矩）進行夾緊。

#### 更多資訊

#### 注意事項

螺紋d3用於固定裝配工具（可選）。

### 圖面

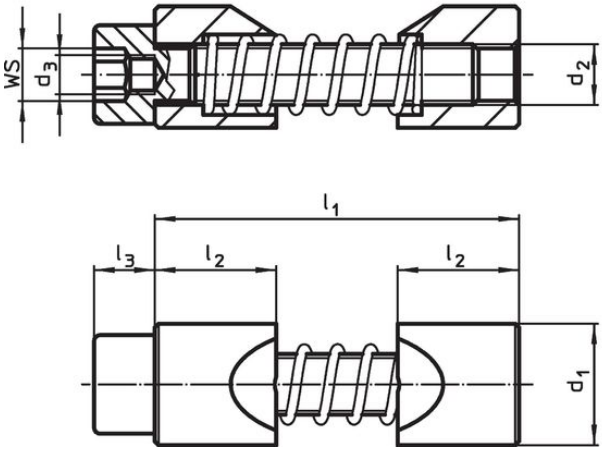


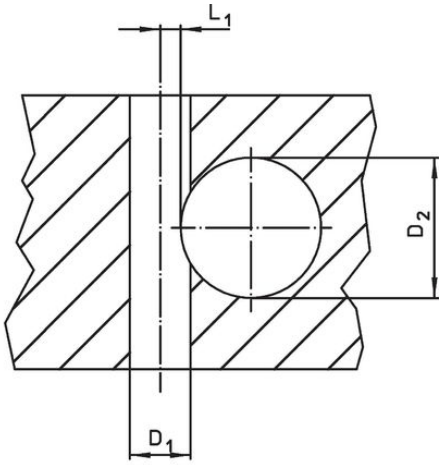


### 訂單資訊

| 尺寸 | | | | | | WS | 起動 扭力 | 定位孔 | | | | 品號 |
|---|---|---|---|---|---|---|---|---|---|---|---|---|
| $d_1$ h11 | $d_2$ | $d_3$ | $l_1$ max. | $l_2$ | $l_3$ | | max. | 中心孔 $D_1$ H7 | 軸徑 $D_2$ | $L_1$ +0,2 | | |
| [mm] | | | | | | [mm] | [Nm] | [mm] | | | [g] | |
| 鋼 | | | | | | | | | | | | |
| 10 | M5 | M3 | 33 | 10 | 5 | 4 | 6 | 10 | 10 – 15 | 3,3 | 12 | 23341.0010 |

### 配件

| | WS [mm] | d [mm] | [g] | 品號 |
|---|---|---|---|---|
| 特殊的六角鍵 | | | | |
| | 4 | M 3 | 9 | 23341.1010 |

## 應用範例

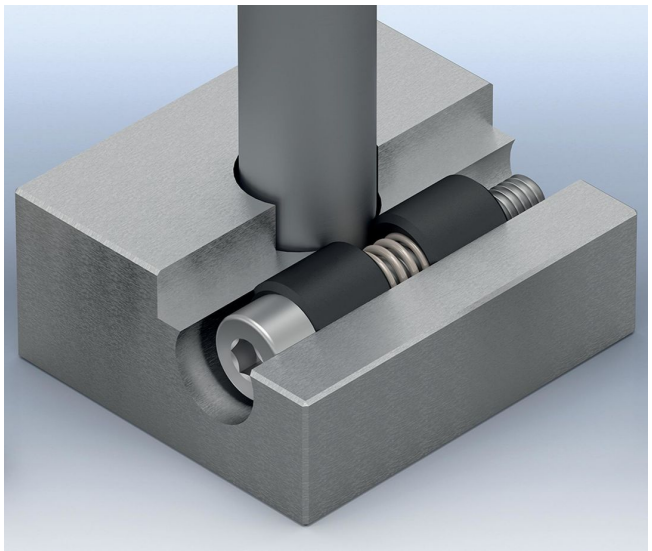

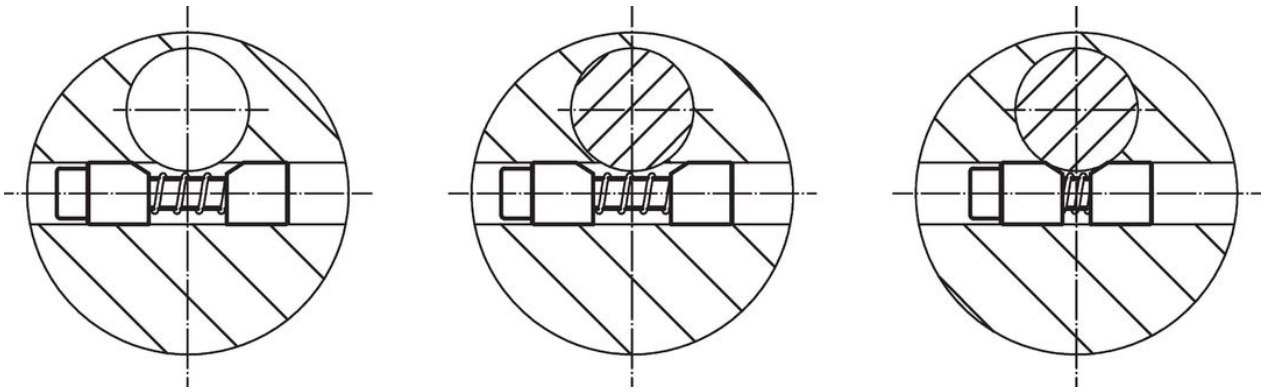

## 遵守

符合 RoHS
符合指令 2011/65/EU 和指令 2015/863

不含 SVHC 物質
不含超過 0.1% w/w 的 SVHC 物質 - 截至 2024 年 1 月23 日的 SVHC 清單.

不含 65 號提案物質
不包括 65 號提案物質
https://www.P65Warnings.ca.gov/

不含衝突礦物
本產品不含來自剛果民主共和國或鄰近國家的任何被指定為“衝突礦物”的物質，例如鉭、錫、金或鎢。