推拉式切換夾 • 與角度面

23330.2003

產品描述

由於它們具有良好的運動功率和易於操作的特性，肘節夾具適用於廣泛的用途。
這些肘桿夾具可用於金屬加工行業，適用於鑽孔，焊接，折彎，研磨，測試和裝配，也可用於木材和塑料行業的膠合，鑽孔，切割和銑削夾具。
肘節式夾具的“肘節”原理允許夾具大而快地打開。 如果夾具鬆開時，工件可不受阻礙的被取出。
大功率傳動通過低手力產生最大夾持力。 夾具是自鎖的，它們保持鎖定，抵抗加工部件時產生的力。
肘節式夾具由高質量的零件製成，可不保養連續使用。
耐油且符合人體工程學的雙部件手柄，其帶有防滑柔軟的表面。易於使用的大抓握面積。

材質

夾具
- 鋼，鍍鋅，鈍化

鉚釘
- 不銹鋼

把手
- 塑膠

夾持螺絲
- 鋼，回火，鍍鋅

緊固帽蓋
- 橡膠，黑色

更多資訊

參考

作為配件的替換夾合螺絲，在網路商店上有提供。

圖面

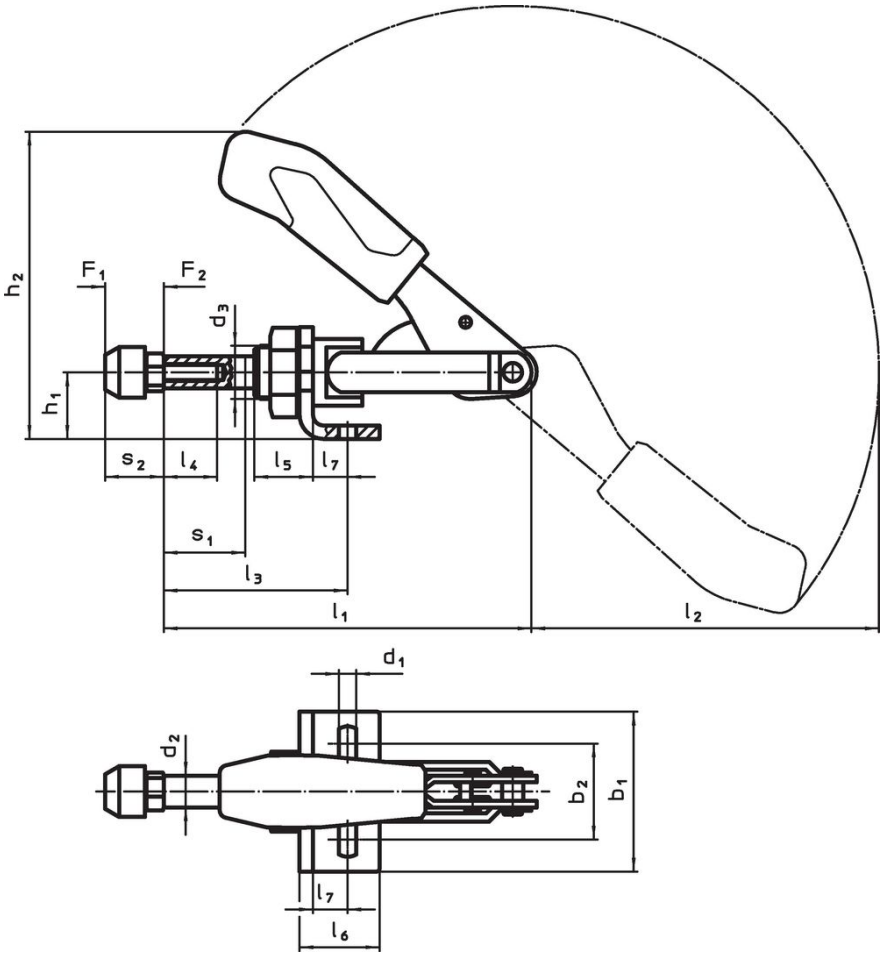

訂單資訊

公稱尺寸	夾持螺絲	尺寸																	行程	夾持力					品號
		d_1	d_2	d_3	b_1	b_2	h_1	h_2	l_1	l_2	l_3 min	l_3 max.	l_4	l_5	l_6	l_7	s_2 min	s_2 max.	s_1	F_1	F_2	min	max.		
	[mm]	[mm]																	[mm]	[kN]		[°C]		[g]	
3	M6 x 25	5,6	10	M16 x 1,5	50	31,8 – 36	20	85,5	114	105	32,5	58,5	20	19	34	12,5	17	25	26	2	2	-10	80	328	23330.2003

配件

	d_2 [mm]	[g]	品號
夾緊螺釘（肘節夾具推拉式的備件）			
No Photo available	M 6 x 25	11,0	23330.9013

應用範例

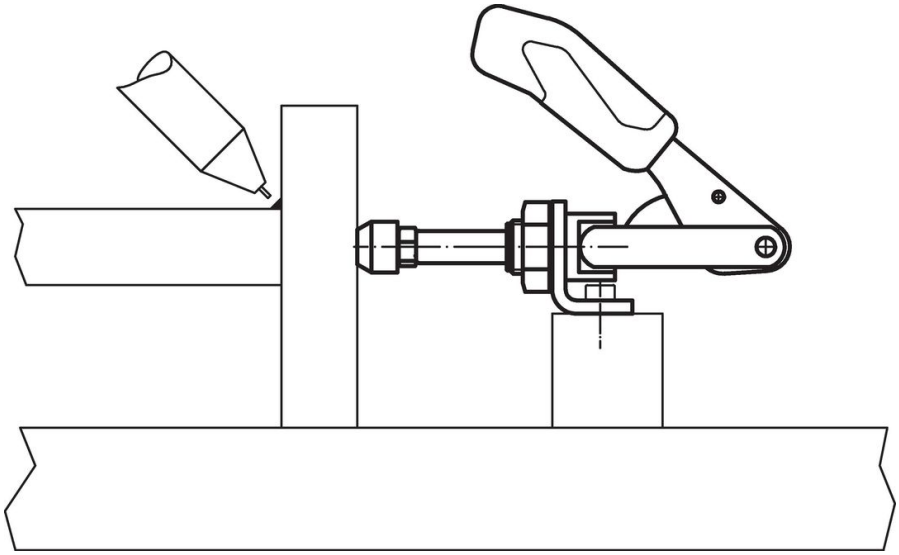

遵守

符合 RoHS
符合指令 2011/65/EU 和指令 2015/863

不含 SVHC 物質
不含超過 0.1% w/w 的 SVHC 物質 - 截至 2024 年 1 月23 日的 SVHC 清單.

不含 65 號提案物質
不包括 65 號提案物質
https://www.P65Warnings.ca.gov/

不含衝突礦物
本產品不含來自剛果民主共和國或鄰近國家的任何被指定為“衝突礦物”的物質，例如鉭、錫、金或鎢。