水平切換夾 • with horizontal base
23330.1504

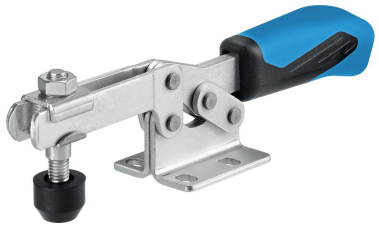

產品描述

由於它們具有良好的運動功率和易於操作的特性，肘節夾具適用於廣泛的用途。
這些肘桿夾具可用於金屬加工行業，適用於鑽孔，焊接，折彎，研磨，測試和裝配，也可用於木材和塑料行業的膠合，鑽孔，切割和銑削夾具。
肘節式夾具的“肘節”原理允許夾具大而快地打開。 如果夾具鬆開時，工件可不受阻礙的被取出。
大功率傳動通過低手力產生最大夾持力。 夾具是自鎖的，它們保持鎖定，抵抗加工部件時產生的力。
肘節式夾具由高質量的部件製成，設計用於連續使用。
耐油的符合人體工程學的雙組分手柄，抓握面積增加，表面柔軟，易於使用。
快速可調的夾緊螺釘由保持器提供。

材質

夾具
- 不銹鋼

鉚釘
- 不銹鋼

把手
- 塑膠

夾持螺絲
- 鋼，回火，鍍鋅
- 不鏽鋼

緊固帽蓋
- 橡膠，黑色

更多資訊

參考

作為配件的替換夾合螺絲，在網路商店上有提供。

圖面

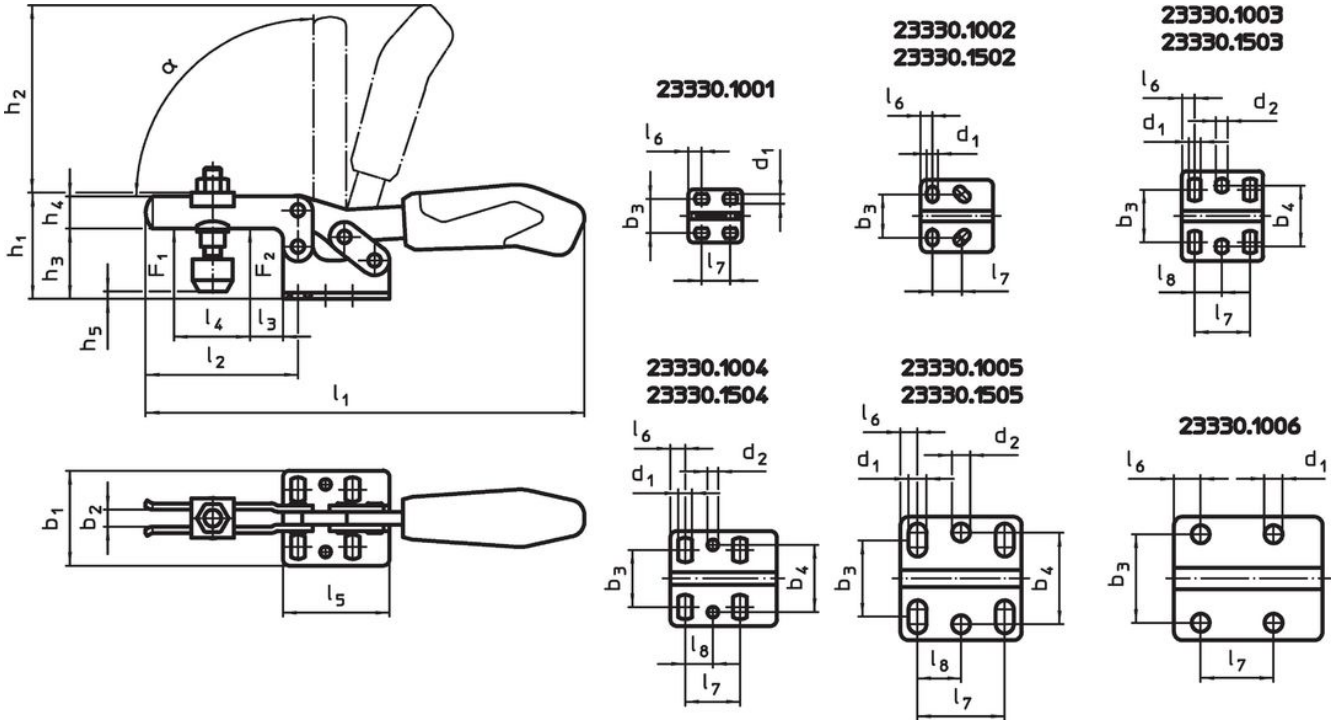

訂單資訊

公稱尺寸	夾持螺絲	尺寸																				夾持力		α				品號
		d_1	d_2	b_1	b_2	b_3	b_4	h_1	h_2	h_3	h_4	h_5 min	h_5 max	l_1	l_2	l_3	l_4	l_5	l_6	l_7	l_8	F_1	F_2		min	max		
	[mm]	[mm]																				[kN]			[°C]		[g]	
不銹鋼																												
4	M8 x 45	6,5	5,1	45,5	8	22 – 31,8	31,6	48,5	86	32	15	-2	9	206	73	14	38	50	7	25,7	13	1,8	2,5	90°	-10	80	341	23330.1504

配件

	尺寸 d_2 [mm]	[g]	品號
夾緊螺釘（肘節夾的備件）, 不鏽鋼			
	M 8 x 45	38,0	23330.9504

應用範例

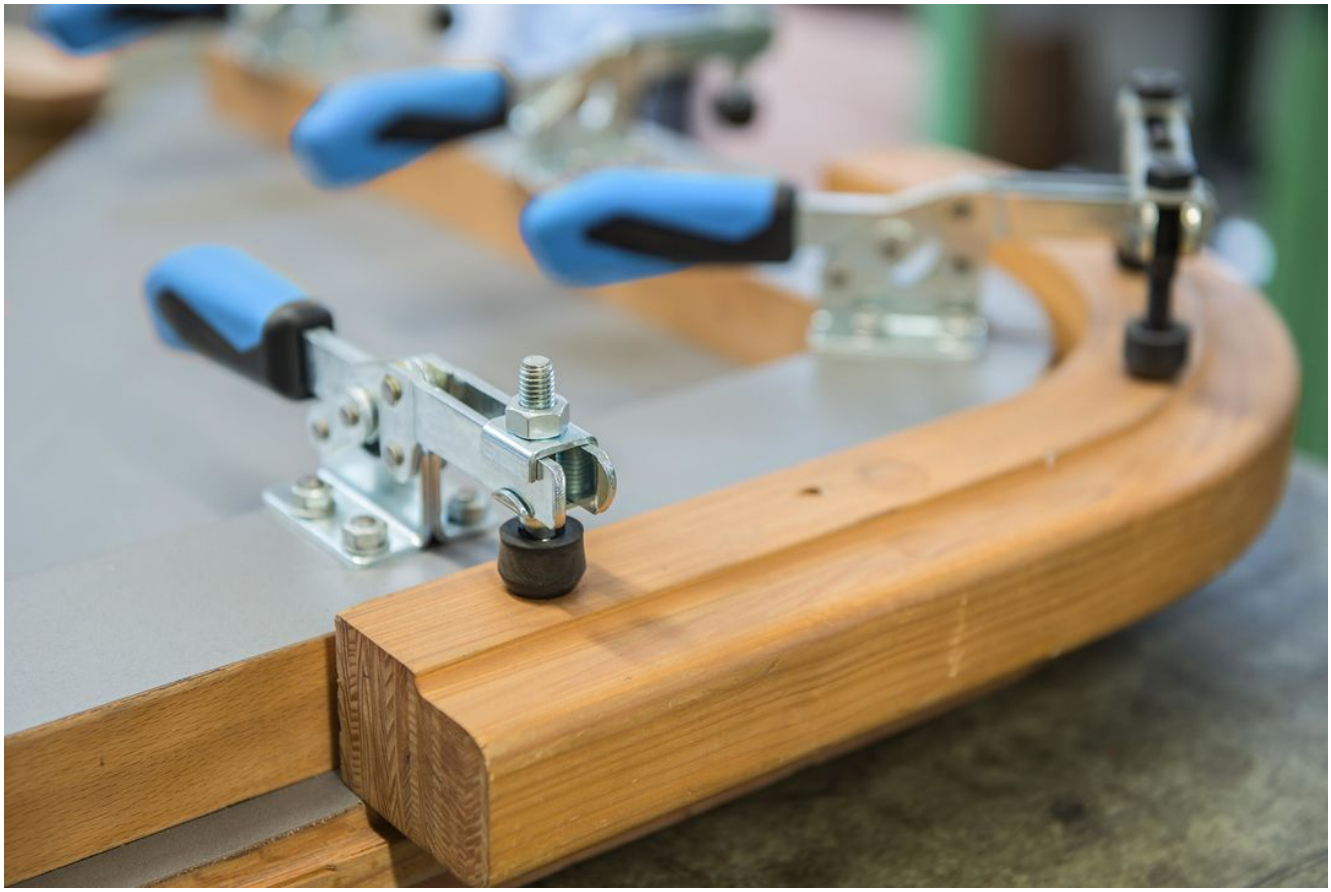

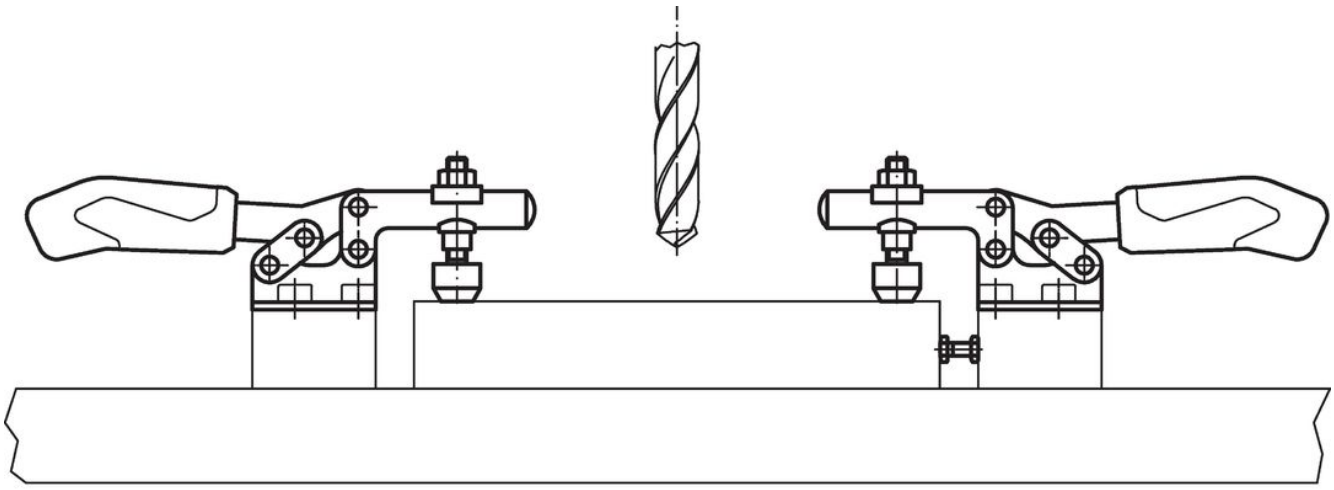

遵守

符合 RoHS
符合指令 2011/65/EU 和指令 2015/863

不含 SVHC 物質
不含超過 0.1% w/w 的 SVHC 物質 - 截至 2024 年 1 月23 日的 SVHC 清單.

不含 65 號提案物質
不包括 65 號提案物質
https://www.P65Warnings.ca.gov/

不含衝突礦物
本產品不含來自剛果民主共和國或鄰近國家的任何被指定為“衝突礦物”的物質，例如鉭、錫、金或鎢。