夾持鉗 • 適用於浮動夾持 M12

23320.0054

產品描述

夾爪可用於浮動夾23320.0008、2332.0010、23320.0012和23320.0014。
上部夾緊鉗口（23320.0054、23320.0056和23320.0058-圖1至3）可用於擴展夾緊範圍。
可以使用定位螺紋M 8（23320.0154 / .0156-圖片4 + 5）根據需要將各種標準零件擰入上夾爪中-參見“其他產品”。
具有樞轉功能的下夾爪（23320.0148-圖6）適應工件的輪廓。

材質

緊固夾鉗
- 表面硬化鋼，氮化，錳磷酸鹽處理

更多資訊

注意事項

浮動夾具的擰緊扭矩必須在情況下進行調整/減少。 觀察由於夾爪接觸面減小而導致的表面壓力。

更多產品

- 承座銷，肋紋或尖頭
- 定位珠螺絲, 無頭， 球防止迴轉
- 定位珠螺絲, 無頭，有平面的球
- 推力螺絲, 含 銅栓
- 推力螺絲, 帶有塑膠襯墊
- 自行調整腳墊, 可調整的
- 自行調整腳墊, 可調整的，可自行設定

圖面

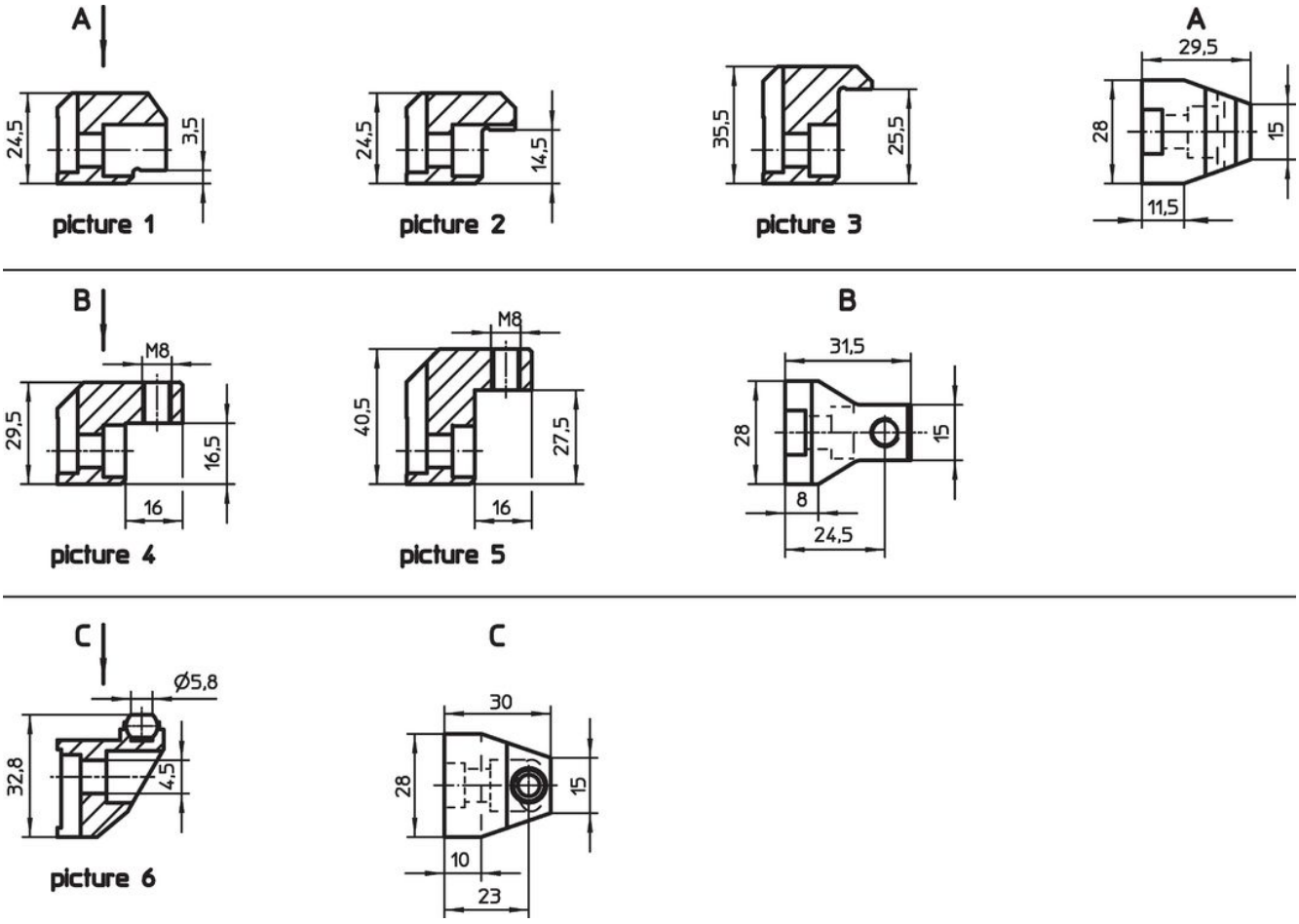

訂單資訊

夾持範圍 max. 與...結合 23320.0050 [mm]	[g]	品號
上可替換式夾持顎 – 相片 1		
4 – 16	91	23320.0054

應用範例

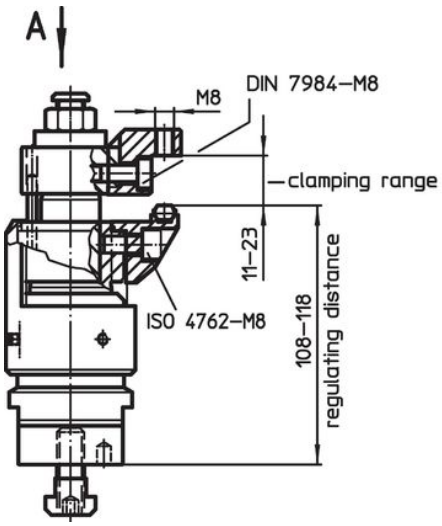

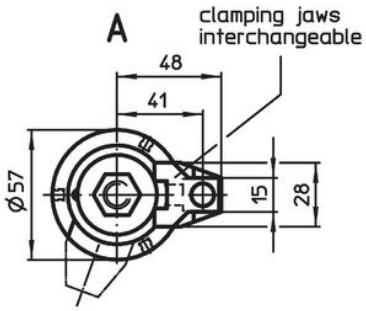

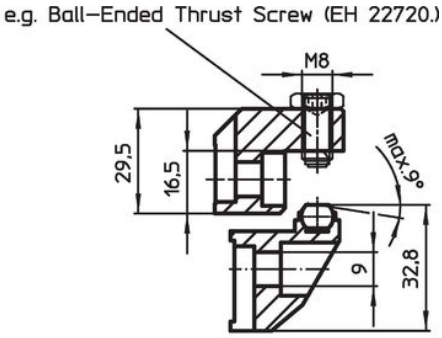

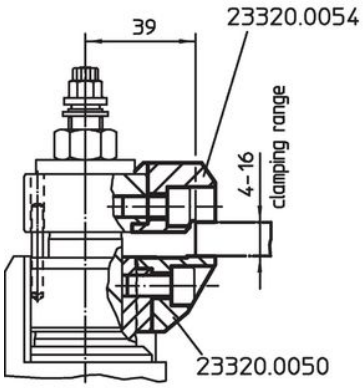

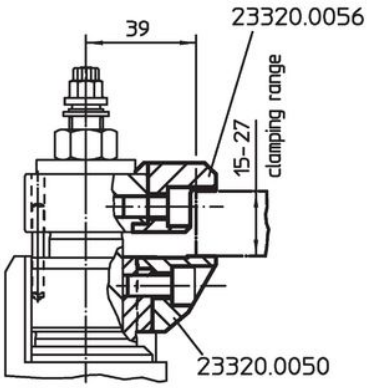

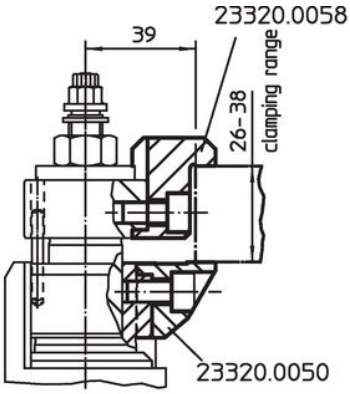

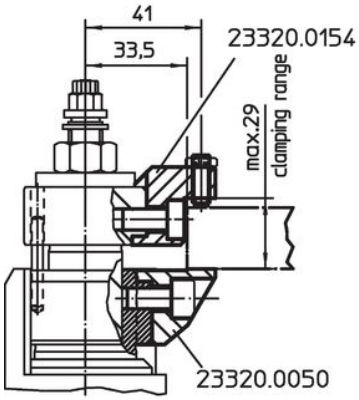

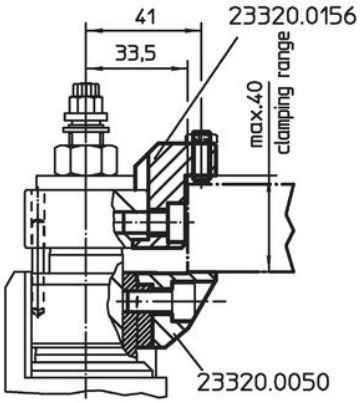

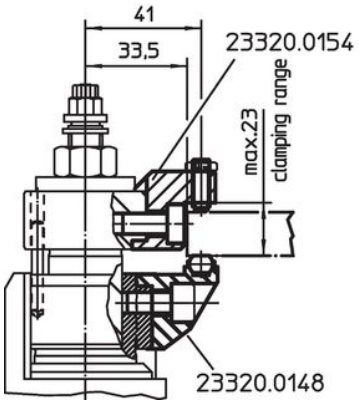

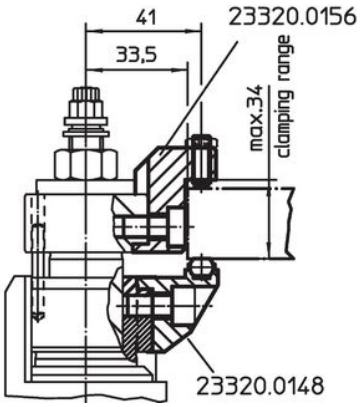

遵守

符合 RoHS
符合指令 2011/65/EU 和指令 2015/863

不含 SVHC 物質
不含超過 0.1% w/w 的 SVHC 物質 - 截至 2024 年 1 月23 日的 SVHC 清單.

不含 65 號提案物質
不包括 65 號提案物質
https://www.P65Warnings.ca.gov/

不含衝突礦物
本產品不含來自剛果民主共和國或鄰近國家的任何被指定為“衝突礦物”的物質，例如鉭、錫、金或鎢。