下壓夾具 • 轉圜，尺寸 60

23310.0061

產品描述

藉由手動旋轉夾爪，萬用機械夾持元件可以快速且舒適的完成工件的更換以及夾持。
由於對於有槓桿的版本，操作員施加的力未知，因此表格中給出的夾緊力作為指導值。 平均值透過試驗確定。

材質

- 表面硬化鋼，表面硬化，染黑和研磨

組裝

向下推力夾具可以用兩種不同的方式被緊固:
1. 帶有螺母的T形槽 DIN 508 (EH 23010.)
2. 在嵌裝板上直接帶有固定螺絲。例如一個夾具。

該圓柱必須接觸整個表面。
不能超過夾持高度 h_1

更多資訊

注意事項

This is a discontinued model. The successor model is available as a version with clamping screw (item no. 23310.0065 and 23310.0067).

參考

夾合高度可以使用高度調整圓柱 EH 23310，以及圓盤 EH 1107，EH 1108 和 EH 1617 來增加。夾合高度可以使用夾合入子來減少。

更多產品

- 高度調整圓柱
- 分隔物
- 扳手
- 分隔物

圖面

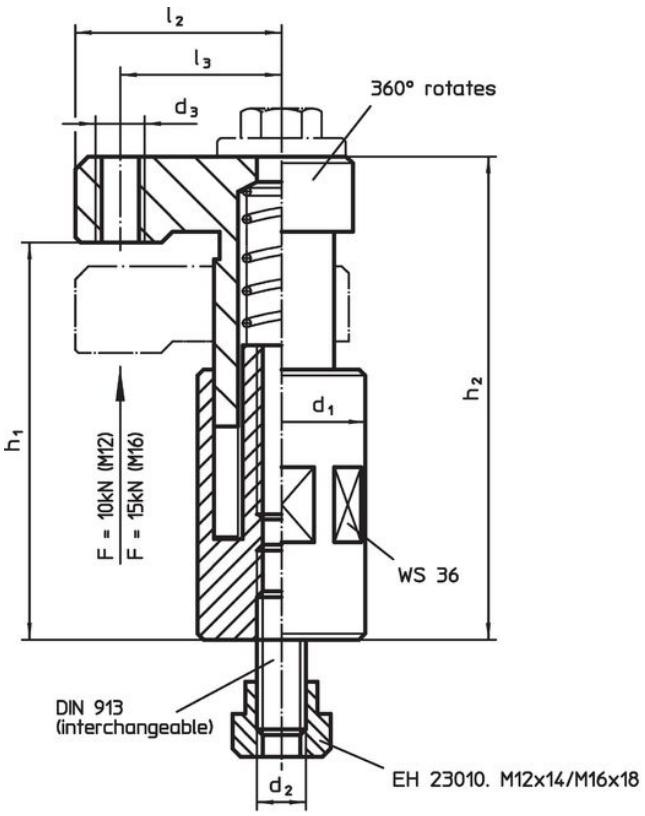

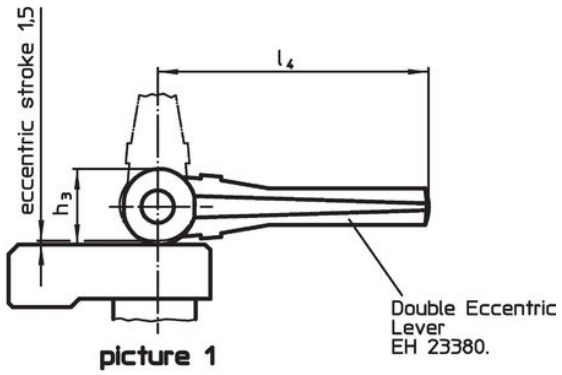

picture 1

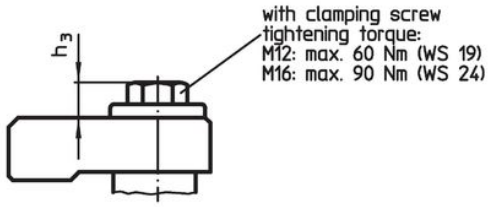

picture 2

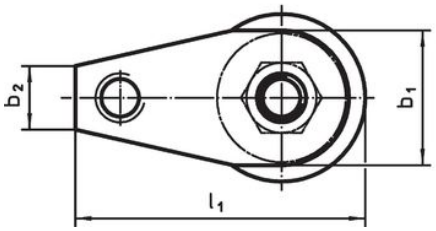

訂單資訊

尺寸											行程	夾持力量	起動 扭力 max.		品號
d_1	d_2	b_1	b_2	d_3	h_1	h_2	h_3	l_1	l_2	l_3	[mm]	[kN]	[Nm]	[g]	
[mm]															
含夾持螺絲 – 相片 2															
60	M12	44	17	M12	100 – 135	123 – 158	13	95	65	53	35	10	60	2694	23310.0061

應用範例

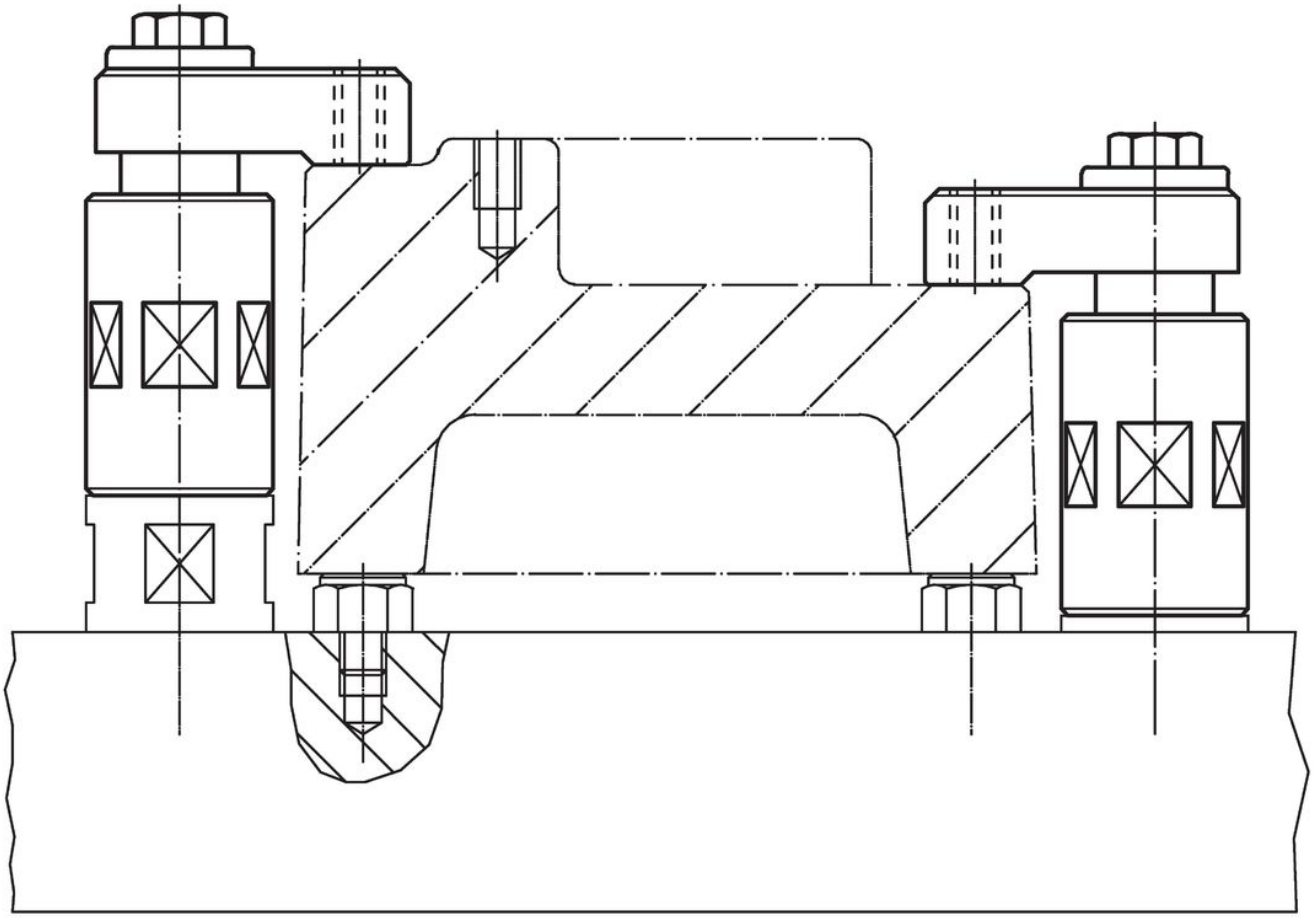

遵守

符合 RoHS
含鉛 - 相容除了例外 6a / 6b / 6c.

含有 >0.1% w/w 的 SVHC 物質
含鉛 - SVHC [REACH] 清單截至 2024 年 1 月 23 日

包含 65 號提案的物質

接觸鉛會導致癌症和生殖危害。 接觸鎳會導致癌症。
https://www.P65Warnings.ca.gov/

不含衝突礦物
本產品不含來自剛果民主共和國或鄰近國家的任何被指定為“衝突礦物”的物質，例如鉭、錫、金或鎢。