偏心夾
23271.0006

產品描述

偏心夾具允許在低高度下在不同工件形狀上進行下拉效應夾緊。

材質

- 表面硬化鋼，表面硬化和藍色鍍鋅

組裝

1. 以相應的距離 L2 / L3 對工件進行螺紋加工。
2. 以需要的高度擰入偏心夾具，並將其相對於工件平直放置。
3. 插入工件，並使用內六角緊固夾銷。 在大約在旋轉1/3圈後，達到適當的張力。螺紋孔必須被潤滑根據一般準則。緊固期間的旋轉運動必須總是朝向止動件完成，以防止工件從止動件轉動離開。

圖面

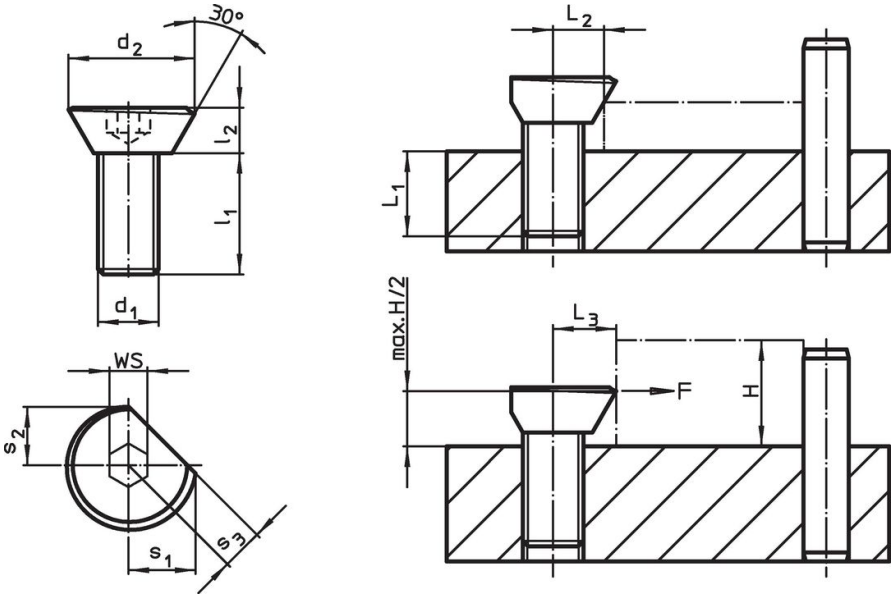

訂單資訊

尺寸							L_1	L_2	L_3	WS	夾持力量	起動 扭力		品號
d_1	d_2	l_1	l_2	s_1	s_2	s_3			±0,2		max.	max.		
[mm]							[mm]	[mm]	[mm]	[mm]	[kN]	[Nm]	[g]	
M6	13,5	12	5	7,1	6,1	4,5	6	5,4	6,4	4	0,3	4,5	4,9	23271.0006

應用範例

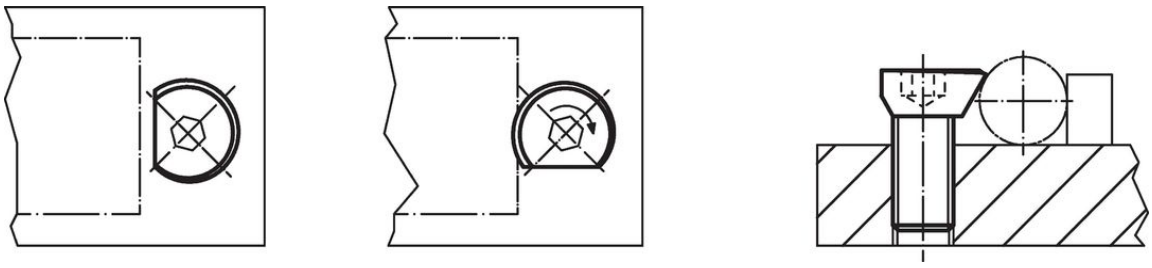

遵守

含鉛 - 相容除了例外 6a / 6b / 6c.

含有 >0.1% w/w 的 SVHC 物質

含鉛 - SVHC [REACH] 清單截至 2024 年 1 月 23 日

包含 65 號提案的物質

接觸鉛會導致癌症和生殖危害。 接觸鎳會導致癌症。
https://www.P65Warnings.ca.gov/