偏心夾持夾具
23270.0108

產品描述

此類固夾元件皆具有高度的固夾力，適用於低固夾高度，銅質主體則可確保溫和而安全的固夾作用。

材質

偏心螺絲
- 鋼

本體
- 黃銅

圖面

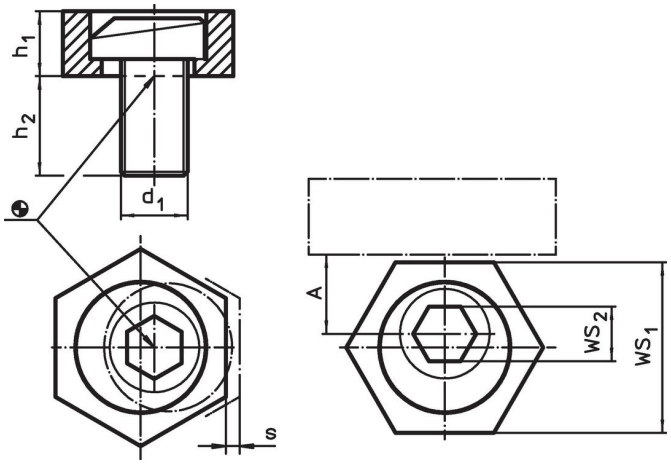

訂單資訊

尺寸				A	WS		夾持力量	起動 扭力		品號
d_1	h_1	h_2	s		WS_1	WS_2	max.	max.		
[mm]				[mm]	[mm]		[kN]	[Nm]	[g]	
黃銅										
M8	4,8	15	1	10,2	20,6	5	3,6	18	20	23270.0108

應用範例

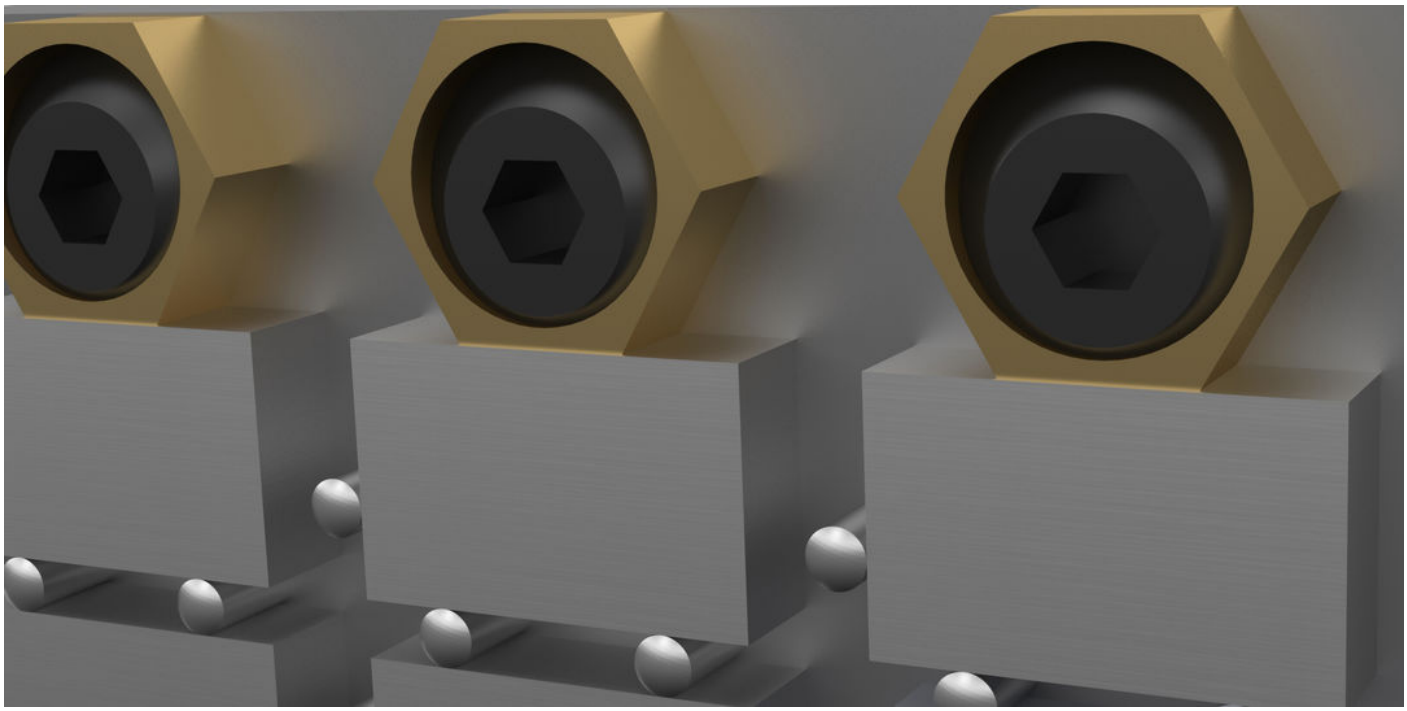

遵守

符合指令 2011/65/EU 和指令 2015/863

不含超過 0.1% w/w 的 SVHC 物質 - 截至 2024 年 1 月23 日的 SVHC 清單.

不包括 65 號提案物質
https://www.P65Warnings.ca.gov/