壓板 • 與可交換的軟顎

23190.0051

產品描述

這種帶有可更換軟爪的夾具（夾爪）主要用於夾持工件的機械夾持技術。
由黃銅或塑料製成的軟爪可以保護工件免受損壞。

材質

鉗
- 熱處理鋼，染黑

組裝

軟爪可以用兩個螺釘安裝或拆卸。 這些都包含在交貨範圍內。

圖面

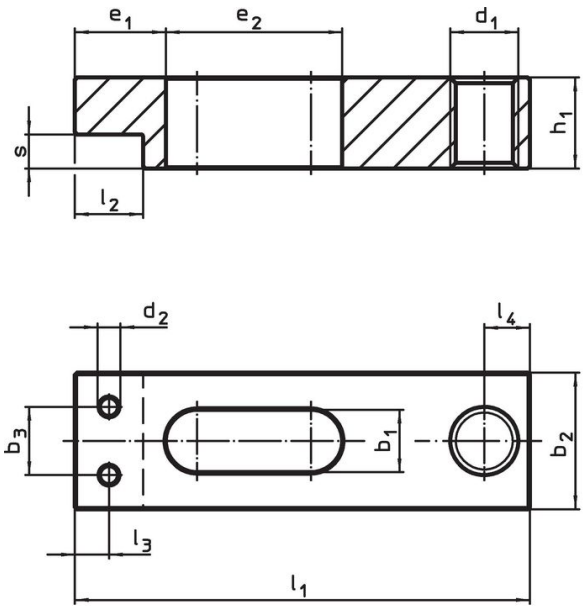

picture 1

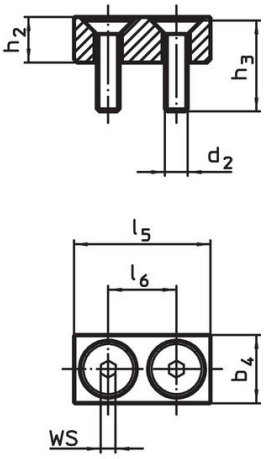

picture 2

訂單資訊

標稱 昏暗。 b_1 +0,5 [mm]	尺寸 l_1	b_2	b_3	d_1	d_2	e_1	e_2	h_1	l_2	l_3	l_4	s	[g]	品號
	[mm]													
沒有軟顎的普通夾子 – 相片 1														
7	50	16	9	M6	M2,5	10	22	10	8	4	5	4	46	23190.0051

應用範例

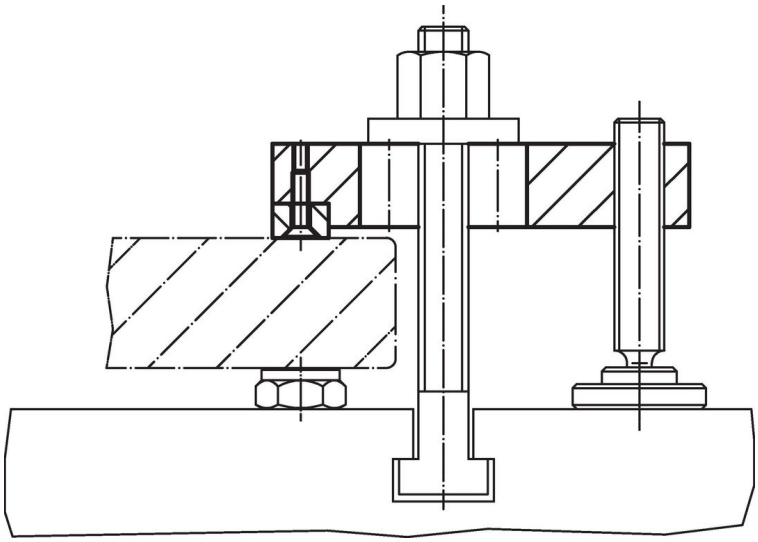

遵守

符合 RoHS
含鉛 - 相容除了例外 6a / 6b / 6c.

含有 >0.1% w/w 的 SVHC 物質
含鉛 - SVHC [REACH] 清單截至 2024 年 1 月 23 日

包含 65 號提案的物質

接觸鉛會導致癌症和生殖危害。 接觸鎳會導致癌症。
https://www.P65Warnings.ca.gov/

不含衝突礦物
本產品不含來自剛果民主共和國或鄰近國家的任何被指定為“衝突礦物”的物質，例如鉭、錫、金或鎢。