支撐延展 • 直形夾具、有溝槽、可調整的反向件

23185.0410

產品描述

支撐延展在夾鉗的反向件栓緊 EH 23185。用於鉗緊高度(尺寸 H2) 的延伸。夾緊高度可以藉由支撐擴展來調整。

材質

本體
- 鋼，回火，鍍鋅

支撐螺栓
- 熱處理鋼、品質8.8、黑色

圖面

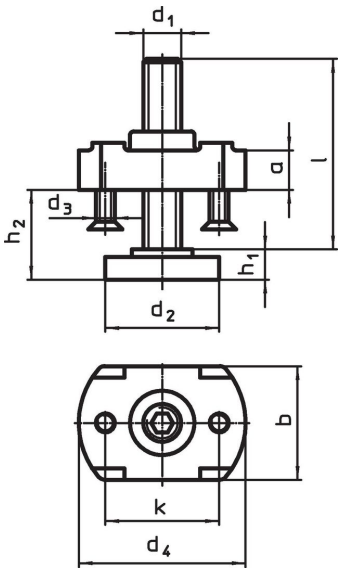

訂單資訊

尺寸										用於夾具		品號
d_1	l	d_2	d_3	d_4	h_1	h_2	a	b	k	d_1		
					[mm]					[mm]	[g]	
M10	39	30	M5	44	8	8 – 30	10	30	30	13	148	23185.0410

應用範例

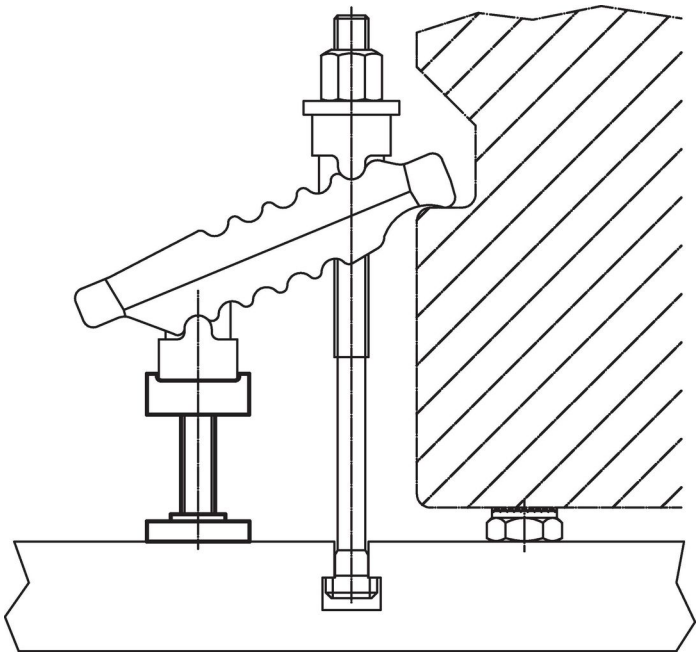

遵守

符合 RoHS
符合指令 2011/65/EU 和指令 2015/863

不含 SVHC 物質
不含超過 0.1% w/w 的 SVHC 物質 - 截至 2024 年 1 月23 日的 SVHC 清單.

不含 65 號提案物質
不包括 65 號提案物質
https://www.P65Warnings.ca.gov/

不含衝突礦物
本產品不含來自剛果民主共和國或鄰近國家的任何被指定為“衝突礦物”的物質，例如鉭、錫、金或鎢。