壓板 • 有鼻

23180.0222

產品描述

這種帶鼻夾（夾爪）主要用於機械夾持技術中夾持工件。

材質

- 鋼，熱處理， 染黑

圖面

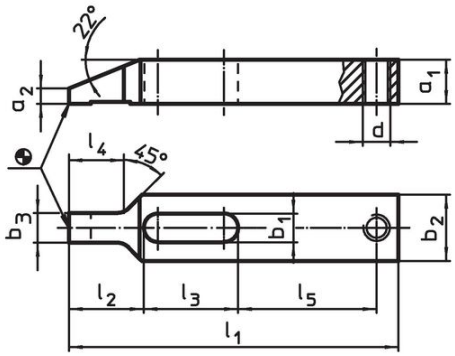

picture 1

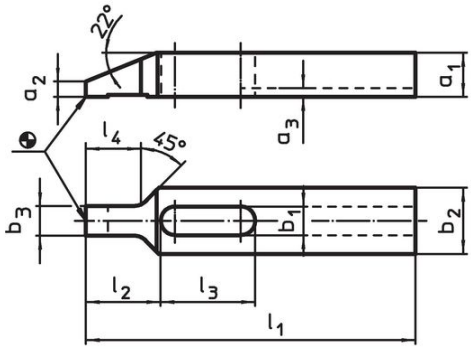

picture 2

訂單資訊

標稱昏暗。 b_1 [mm]	尺寸 l_1	a_1	a_2	a_3	b_2	b_3	l_2	l_3	l_4	[g]	品號
	[mm]										
有鍵槽 – 相片 2											
22	225	35	15,5	5,5	50	19,5	52	62	33	2200	23180.0222

應用範例

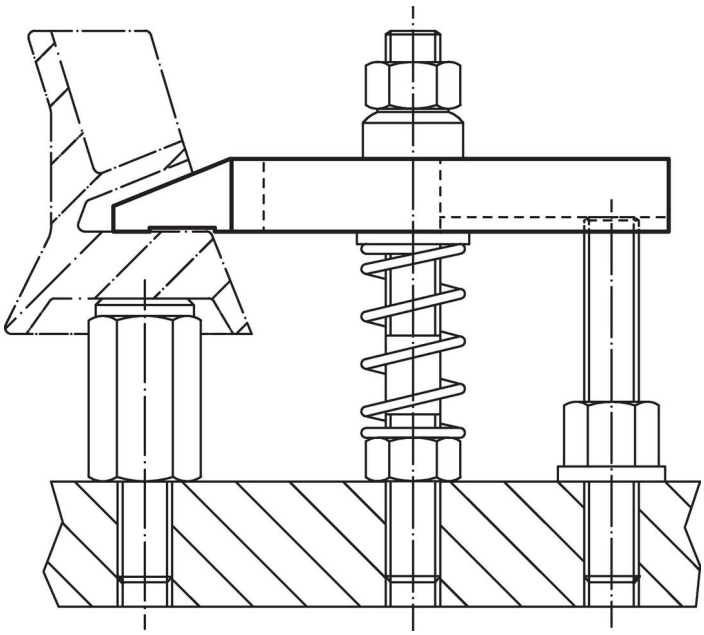

遵守

符合 RoHS
符合指令 2011/65/EU 和指令 2015/863

不含 SVHC 物質
不含超過 0.1% w/w 的 SVHC 物質 - 截至 2024 年 1 月23 日的 SVHC 清單.

不含 65 號提案物質
不包括 65 號提案物質
https://www.P65Warnings.ca.gov/

不含衝突礦物
本產品不含來自剛果民主共和國或鄰近國家的任何被指定為“衝突礦物”的物質，例如鉭、錫、金或鎢。